ANLEITUNG FÜR WIEDERAUFLADBARE LED-SOLARLEUCHTE

Achtung: Bitte lesen Sie die folgenden Anweisungen sorgfältig durch, um die Montage ordnungsgemäss durchführen zu können. Die Anweisungen sollten für die zukünftige Verwendung sorgfältig aufbewahrt werden.

Technische Daten:

Art.-Nr.: 24593.01/106554
Modell: 5405S
Farbtemperatur: 6500 K
Strom: 4 W
Schalter: 100 % / 50 % / AUS
Nettogewicht: 0,27 kg
Batterie: 3,7 V 1800 mAh
Solarmodul: 5 V, 250 mA
Schutzart: IP44
Max. Lumen: 600 lm
Ladezeit Typ-C-Ladeanschluss: 3-4 Stunden
Ladezeit Solarmodul: bis zu 8 Stunden
Laufzeit: 2-4 Stunden
Länge USB-Kabel: 1 m
Produktabmessung: 151*111,5*28 mm
Schutzart gegen Stromschlag: III

Komponenten:

A: Magnet
B: Schalter
C: Typ-C-Ladeanschluss
D: Haken
E: Drehgelenk

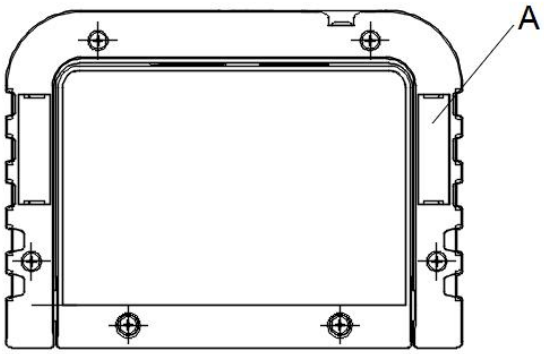

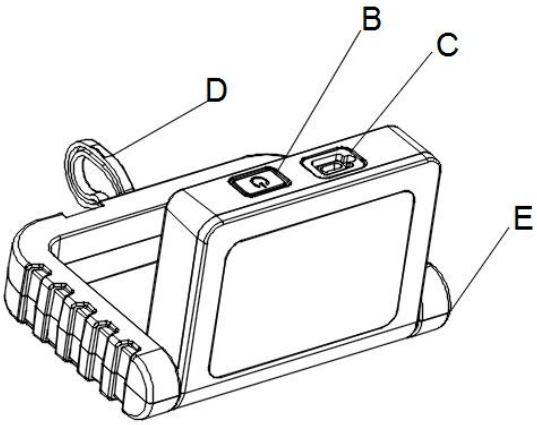

Spezifikationen:

Diese kleine, bequem zu tragende Leuchte kann sowohl mit Solarenergie als auch über einen Typ-C-Ladeanschluss geladen werden.

Dank 360°-Rotation und flexiblem Griff kann die Leuchte in verschiedenen Positionen aufgestellt werden, um den besten Beleuchtungswinkel zu erzielen. Zudem kann die Leuchte am Haken in der Mitte des Griffs aufgehängt werden. Mithilfe des im Griff eingebauten starken Magnets kann die Halterung flexibel auf jeder Metalloberfläche positioniert werden.

Sicherheitshinweise:

1. Von brennbaren oder explosiven Gegenständen fernhalten.
2. Nicht direkt in die Leuchte schauen.
3. Es muss ein Abstand von 10 cm zwischen Gerät und anderen Gegenständen eingehalten werden.
4. Leuchte an einem trockenen Ort in einem Innenraum aufladen.
5. Kinder von elektronischen Geräten und Zubehör fernhalten.
6. Das Gerät kann während des Ladevorgangs nicht verwendet werden.
7. Bitte Ladegerät mit SELV-Ausgang verwenden.

Ordnungsgemässe Entsorgung des Produkts	
	Diese Kennzeichnung weist darauf hin, dass das Produkt in der EU nicht zusammen mit anderem Hausabfall entsorgt werden darf. Um mögliche Schäden für die Umwelt oder die menschliche Gesundheit durch unkontrollierte Abfallentsorgung zu vermeiden, ist das Produkt verantwortungsvoll zu recyceln, um die nachhaltige Wiederverwendung von Ressourcen zu fördern. Um das Altgerät zurückzugeben, sind die Rückgabe- und Sammelsysteme zu nutzen. Es kann auch der Händler kontaktiert werden, bei dem das Produkt gekauft wurde. Er kann das Produkt für ein umweltgerechtes Recycling zurücknehmen.

Vertrieb/Distribution:

LANDI Schweiz AG
Schulriederstrasse 5
CH-3293 Dotzigen
www.landi.ch