Gebrauchsanweisung
Mode d'emploi
Istruzioni per l'uso

DE
FR
IT

# Gasgrill Ouchy
# Gril à gaz
# Griglia a gas

## SRGG31403B

Dieses Produkt darf nur im Freien verwendet werden.
Ce produit ne doit être utilisé qu'à l'extérieur.
Utilizzare il prodotto solo all›aperto.
Vor Inbetriebnahme Bedienungsanleitung lesen!
Veuillez lire le mode d'emploi avant la mise en service de l'appareil.
Leggere le istruzioni per l'uso prima di mettere in funzione l'apparecchio.

Art. Nr. **74153.01**
**81929**

# Inhaltsverzeichnis
# Sommaire
# Indice


Willkommen
Bienvenue
Benvenuti 3

Sicherheitshinweise
Consignes de sécurité
Istruzioni di sicurezza 4

Hinweise am Gerät
Notes sur l'appareil
Suggerimenti sull'apparecchio 8

Technische Angaben
Caractéristiques
Specifiche 9

Explosionszeichnung
Vue éclatée
Vista esplosa 10

Zusammenbau
Assemblage
Assemblaggio 12

Geräteübersicht
Description de l'appareil
Descrizione dell'apparecchio 16

Gasanschluss herstellen
Établir le raccordement au gaz
Collegare il gas 18

Auf undichte Stellen überprüfen
Vérifier l'absence de fuites
Controllare eventuali perdite 19

Gebrauchen
Utilisation
Uso 20

Reinigung / Lagerung
Nettoyage / Ranger
Pulizia / Immagazzinaggio 22

Wartung
Entretien
Manutenzione 23

Fehlermatrix
Récapitulatif des anomalies
Anomalie possibili 24

Garantie
Garantie
Garanzia 25

Tipps und Tricks
Conseils et astuces
Trucchi e suggerimenti 26

Vertrieb
Distribution
Distribuzione 28


## Verwendungszweck | Usage prévu | Destinazione d'uso

Dieses Gerät darf nur im Freien verwendet werden. Eine dauerhafte Belüftung ist notwendig. Das Gerät darf nicht in Wohnwagen/Wohnmobilen, Hochhäusern und Kellern verwendet werden. Kantonale und Nationale Vorschriften und Richtlinien beachten.
Cet appareil ne doit être utilisé qu'à l'extérieur. Une ventilation durable est nécessaire. Cet appareil ne doit être utilisé ni dans des camping-cars/caravanes, ni dans des immeubles, ni dans des caves. Bien respecter les prescriptions et directives nationales et cantonales.
Utilizzare l'apparecchio solo all'aperto. È indispensabile una ventilazione costante. L'apparecchio non può essere utilizzato all'interno di roulotte o camper, condomini e cantine. Rispettare le disposizioni e le direttive cantonali e nazionali.



# Willkommen
# Bienvenue
# Benvenuti

Sie sind anspruchsvoll und kaufen Qualität – Qualität von LANDI. Wir haben für Sie ein haltbares und bei richtiger Anwendung absolut sicheres Produkt gebaut. Effektives und weitgehend gefahrloses Arbeiten ist aber nur möglich, wenn Sie diese Bedienungsanleitung und die darin enthaltenen Sicherheitshinweise aufmerksam lesen und danach handeln. Bewahren Sie diese Bedienungsanleitung und die Originalverpackung zum späteren Nachschlagen oder zur Weitergabe dieses Produktes auf. Wir wollen, dass Sie sich auch in Zukunft für Geräte und Produkte von LANDI entscheiden werden.

Vous êtes exigeant et achetez des produits de qualité – la qualité signée LANDI. Nous avons conçu pour vous un produit durable et absolument sûr, à condition d'être correctement utilisé. Toutefois, il n'est possible de travailler efficacement et pratiquement sans danger que si vous lisez ce mode d'emploi et les instructions de sécurité qu'il contient et les respectez. Conservez cette notice d'utilisation pour la consulter ultérieurement, ainsi que l'emballage d'origine en cas de transmission de ce produit. Nous voulons que votre choix continue de se porter à l'avenir sur les appareils et produits LANDI.

Siete molto esigenti ed acquistate solo prodotti di qualità: la qualità offerta dalla LANDI. Abbiamo costruito per voi un prodotto duraturo e assolutamente sicuro, se usato correttamente. Per poter lavorare con efficienza e la massima sicurezza è però indispensabile che leggiate e rispettiate queste istruzioni per l'uso, in particolare le istruzioni per la sicurezza in esse contenute. Conservare le istruzioni per l'uso e la confezione originale per una successiva consultazione o per l'eventuale cessione di questo prodotto. Ci auguriamo che anche in futuro darete la vostra preferenza agli apparecchi e ai prodotti della LANDI.

## Empfohlenes Zubehör
## Accessoires recommandés
## Accessori consigliati

Gasflasche
Bouteille à gaz
Bombola di gas

Kinder ab 8 Jahren und Personen mit eingeschränkten physischen, sensorischen oder geistigen Fähigkeiten, mangelnder Erfahrung und Kenntnisse dürfen das Gerät nur gebrauchen, wenn sie von einer für ihre Sicherheit zuständigen Person beaufsichtigt werden oder ihnen der sichere Gebrauch des Gerätes gezeigt wurde und sie die damit verbundenen Gefahren verstanden haben. Reinigungs- und Wartungsarbeiten dürfen nicht von Kindern ohne Beaufsichtigung durchgeführt werden.
Les enfants âgés de 8 ans et plus et les personnes ayant des déficiences physiques, sensorielles ou mentales, ou qui ne possèdent pas l'expérience et la connaissance nécessaires, ne doivent utiliser l'appareil que s'ils sont supervisés ou que des instructions leur ont été fournies par une personne responsable de leur sécurité pour l'utilisation sûre de l'appareil et après avoir compris les dangers y associés. Les opérations de nettoyage et de maintenance ne doivent pas être effectuées par des enfants sans surveillance.
L'utilizzo di questo apparecchio non è previsto da parte di bambini a partire dagli 8 anni e persone con ridotte capacità fisiche, sensoriali o mentali o con esperienza e conoscenza inadeguate, se non dietro supervisione o istruzione iniziale sull'utilizzo dell'apparecchio da parte di chi è responsabile della loro sicurezza e illustrazione degli eventuali pericoli collegati. Gli interventi di pulizia e manutenzione non possono essere svolti da bambini senza sorveglianza.

Kinder dürfen nicht mit dem Gerät spielen. Gerät von Kindern unter 8 Jahren fernhalten.
Il est interdit aux enfants de jouer avec l'appareil. Tenir l'appareil hors de la portée des enfants de moins de 8 ans.
I bambini non possono giocare con l'apparecchio. Tenere l'apparecchio lontano dalla portata dei bambini al di sotto di 8 anni.

Verpackungsmaterial (z.B. Folienbeutel) gehört nicht in Kinderhände.
Ne pas laisser le matériel d'emballage (tel que les sachets en plastiques) entre les mains des enfants.
Materiale d'imballaggio (per esempio buste di plastica) devono stare lontano dai bambini.

Beschädigte Geräte nie in Betrieb nehmen. Reparaturen am Gerät aus Sicherheitsgründen nur durch Fachkräfte.
Ne jamais mettre en service les appareils endommagés. Seuls les professionnels sont autorisés à réparer l'appareil.
Non mettere mai in funzione degli apparecchi danneggiati. Per motivi di sicurezza far eseguire eventuali riparazioni sull'apparecchio solo da personale qualificato.

Gerät nur stationär, also nicht auf Fahrzeugen, Booten oder dergleichen betreiben.
Utiliser l'appareil uniquement dans un endroit fixe, ne pas utiliser sur des véhicules, bateaux ou des objets similaires.
Solo apparecchi fissi, in modo da non operare su veicoli, imbarcazioni o simili.

Das Gerät wird im Betrieb extrem heiss - Verbrennungsgefahr.
L'appareil devient extrêmement chaud lors de son fonctionnement : risque de brûlure.
Durante il funzionamento l'apparecchio si scalda molto: pericolo di ustioni!

Achtung! Kinder und Haustiere fernhalten!
Attention! Tenir les enfants et les animaux domestiques à l'écart!
Attenzione! Tenere lontani i bambini e animali domestici!

Nicht in geschlossenen Räumen nutzen!
Ne pas utiliser dans des pièces fermées!
Non usare in ambienti chiusi!



**Sicherheitshinweise**
**Consignes de sécurité**
**Istruzioni di sicurezza**

Arbeiten am heissen Gerät ausschliesslich mit Grillhandschuhen – Verbrennungsgefahr.
N'utiliser le grill chaud qu'avec des gants de protection pour grill : risque de brûlure.
Lavorare con l'apparecchio caldo solo indossando guanti per grill: pericolo di ustioni.

Im Betrieb keine leicht entzünd- oder brennbaren Stoffe beim Gerät lagern.
N'entreposer aucun matériau facilement inflammable à proximité de l'appareil lorsque celui-ci fonctionne
Quando l'apparecchio è in funzione, non lasciare sostanze facilmente infiammabili o combustibili vicino all'apparecchio.

Gerät nie bei Regen, starkem Wind / Sturm, Gewitter oder ähnlichen Wetterbedingungen betreiben.
Ne jamais faire fonctionner l'appareil en cas de pluie, vent fort / tempête, orage ou dans des conditions météorologiques pareilles.
Non usare l'apparecchio con pioggia, vento forte / tempesta, temporale o cattive condizioni atmosferiche analoghe.

Heisses Gerät vor dem Bewegen auskühlen lassen.
Laisser refroidir l'appareil chaud avant de le déplacer.
Lasciare raffreddare l'apparecchio prima di spostarlo.

Allfällige Schutzhüllen erst nach vollständigem Auskühlen des Geräts überstülpen.
Ne poser une éventuelle housse de protection qu'après refroidissement complet de l'appareil.
Riporre l'eventuale involucro protettivo sull'apparecchio solo dopo completo raffreddamento.

Gerät nicht in geschlossenen Räumen betreiben. Entstehendes Kohlenmonoxyd ist giftig und kann zum Tod führen. Gerät nur im Freien verwenden.
Ne jamais utiliser l'appareil dans des endroits clos. Le monoxyde de carbone généré est toxique et mortel. Utiliser l'appareil uniquement à l'extérieur.
Non usare l'apparecchio in ambienti chiusi / stretti. L'ossido di carbonio che si forma è velenoso e può portare alla morte. Usare l'apparecchio solo all'aperto.

Wird das Gerät zweckentfremdet, falsch bedient oder nicht fachgerecht repariert, kann keine Haftung für auftretende Schäden übernommen werden. In diesem Fall entfällt der Garantieanspruch.
Au cas où l'appareil est désaffecté, manié ou réparé d'une manière incorrecte, nous déclinons la responsabilité de dommages éventuels. Dans ce cas, le droit de garantie s'annule.
Nel caso in cui l'apparecchio venga usato a scopi originalmente non previsti, usato o riparato in modo improprio, non è possibile assumere alcuna responsabilità per eventuali danni. In questo caso decade la rivendicazione di garanzia.

Gerät im Betrieb nicht mit Decken, Tüchern oder Gegenständen bedecken – Brandgefahr!
Ne pas couvrir l'appareil en fonctionnement avec des couvertures, tissus ou objets – risque d'incendie!
Non coprire l'apparecchio in funzione con tovaglie, panni od oggetti – pericolo di incendio!

Flüssiggas ist leicht entzündlich und in Verbindung mit Sauerstoff hoch explosiv.
Le gaz liquide est facilement inflammable et hautement explosif en présence d'oxygène.
Il gas liquido è facilmente infiammabile e altamente esplosivo in presenza di ossigeno.

Da Flüssiggas (Propan / Butan) deutlich schwerer als Luft ist, kann es sich in Senken oder engen Räumen in Bodennähe anreichern und zu gesundheitsschädlichen Konzentrationen führen.
Comme le gaz liquide (propane/butane) est beaucoup plus lourd que l'air, il peut s'accumuler dans des dépressions ou des espaces réduits au niveau du sol entraînant des concentrations nocives.
Poiché il gas liquido (propano / butano) è molto più pesante dell'aria, all'interno di avvallamenti o di locali angusti in prossimità del terreno si può arricchire e creare concentrazioni nocive per la salute.

Im Fall eines Lecks (Gasgeruch), Flaschenventil schliessen und Zündquellen fernhalten. Leck vor in Betriebnahme beheben. Leck nie mit einer Flamme, sondern mit Seifenlauge suchen.
En cas de fuite (odeur de gaz), fermer la valve de la bouteille et conserver à l'écart de toute source d'ignition. Réparer la fuite avant la mise en service. Ne jamais chercher la fuite avec une flamme, mais avec de l'eau savonneuse.
In caso di perdita (odore di gas), chiudere la valvola della bombola e tenerla lontana da fonti di accensione. Eliminare la perdita prima del riutilizzo. Non ricercare mai la perdita con una fiamma, ma con acqua saponata.

Das Gerät darf nur fern von Wänden, entflammbaren Materialen und Zündquellen aufgestellt werden.
L'appareil ne doit être installé que loin de murs, de matériaux inflammables et de sources d'inflammation.
Installare l'apparecchio lontano da pareti, materiali infiammabili e fonti di accensione.

Das Gerät darf nur an einem gut belüfteten Ort verwendet werden, da eine zu hohe Gaskonzentration zu Sauerstoffmangel und Erstickung führen kann.
L'appareil ne doit être utilisé que dans un endroit bien ventilé, car des concentrations excessives de gaz peuvent entraîner un manque d'oxygène et la suffocation.
Utilizzare l'apparecchio solo in luoghi ben aerati, in quanto la concentrazione di gas può causare carenza di ossigeno e soffocamento.

Das Gerät darf nicht in Kellern oder unter Erdgleiche verwendet werden.
L'appareil ne doit pas être utilisé dans les caves ou au-dessous du niveau du sol.
Non utilizzare l'apparecchio in cantine o altri luoghi sotterranei.

Bei Nichtgebrauch ist das Gerät durch schliessen des Flaschenventils von der Gasflasche zu trennen. Falls das Gerät über längerer Zeit nicht benützt wird ist das Gerät von der Gasflasche zu trennen und an einem kühlen, trocken Ort, ausserhalb der Reichweite von Kindern zu lagern.
Lorsqu'il n'est pas utilisé, l'appareil doit être déconnecté de la bouteille de gaz en fermant la valve de la bouteille. Si l'appareil n'est pas utilisé pendant une période prolongée, il doit être déconnecté de la bouteille de gaz et entreposé dans un endroit frais et sec, hors de portée des enfants.
Quando non viene utilizzato, scollegare l'apparecchio dalla bombola di gas chiudendo la valvola. Se l'apparecchio non viene utilizzato per un tempo prolungato, scollegarlo dalla bombola del gas e conservarlo in un luogo fresco e asciutto fuori dalla portata dei bambini.

Dieses Produkt darf nur im Freien verwendet werden.
Ce produit ne doit être utilisé qu'à l'extérieur.
Utilizzare il prodotto solo all'aperto.



**Sicherheitshinweise beim Umgang mit Gas**
**Consignes de sécurité pour l'utilisation du gaz**
**Istruzioni di sicurezza per l'utilizzo del gas**

Der Schlauch darf nicht verdreht am Gerät angeschlossen werden.
Le tuyau ne doit pas être raccordé torsadé à l'appareil.
Non collegare all'apparecchio il tubo flessibile storto.

Das Gerät darf nur mit einem Schlauch und Regler, wie in dieser Gebrauchsanleitung beschrieben, betrieben werden.
L'appareil ne doit être utilisé qu'avec un tuyau et un régulateur comme décrit dans ce mode d'emploi.
Utilizzare l'apparecchio solo con tubo flessibile e pressostato, come descritto nelle istruzioni per l'uso.

Das Gerät nie im Bereich des Injektors anzünden. Gerät nicht modifizieren.
Ne jamais allumer l'appareil à portée de l'injecteur. Ne pas modifier l'appareil.
Non accendere mai l'apparecchio in prossimità dell'iniettore. Non modificare l'apparecchio.

Schlauch regelmässig auf Beschädigungen überprüfen. Beschädigte Schläuche ersetzen.
Vérifier régulièrement le tuyau pour détecter d'éventuels endommagements. Remplacer des tuyaux endommagés.
Controllare regolarmente che il tubo flessibile non sia danneggiato. Sostituire i tubi danneggiati.

Während des Betriebes wird dieses Gerät sehr heiss. Keine heissen Geräteteile berühren und nicht bewegen. Gerät vor dem Transport, Demontage oder Lagerung vollständig auskühlen lassen.
Pendant le fonctionnement l'appareil devient très chaud. Ne pas toucher les parties chaudes de l'appareil et ne pas les déplacer. Laisser l'appareil refroidir complètement avant le transport, le démontage ou l'entreposage.
Durante il funzionamento, l'apparecchio è rovente. Non toccare e non muovere le parti roventi. Far raffreddare completamente l'apparecchio prima di trasportarlo, smontarlo o riporlo.

**Entsorgung / Umweltschutz**
**Elimination / Protection de l'environnement**
**Smaltimento / Tutela dell'ambiente**

Dieses Gerät nie im Hausmüll entsorgen. Nur offizielle Sammelstellen in der Gemeinde erfragen und nutzen. Bei unkontrolliert entsorgten Geräten können Schadstoffe austreten und die Nahrungsmittelkette, Flora und Fauna vergiften. Ihre Verkaufsstelle ist zur Rücknahme alter Geräte verpflichtet.
Wir möchten Sie daher bitten, uns mit Ihrem aktiven Beitrag beim Umweltschutz zu unterstützen und dieses Gerät in Ihrer LANDI zurückzugeben. Die LANDI garantiert die fachgerechte Entsorgung gemäss den Richtlinien des BAFU.

Ne jamais mettre cet appareil au rebut avec des déchets ménagers. Utiliser uniquement des points de collecte officiels de la commune. Dans les appareils éliminés de manière non conforme, des polluants peuvent s'échapper et contaminer la chaîne alimentaire, la flore et la faune. Votre point de vente est obligé de reprendre les appareils usagés.
Pour contribuer activement à la protection de l'environnement, nous vous prions de déposer cet appareil auprès de votre LANDI qui assure l'élimination appropriée et conforme aux directives du DFE.

Non smaltire mai quest'apparecchio nei rifiuti domestici. Utilizzare solamente i punti di raccolta ufficiali del comune. Nel caso di apparecchi smaltiti in modo non conforme, potrebbero insorgere sostanze inquinanti che contaminano la catena alimentare, la flora e la fauna. Il vostro punto di vendita è obbligato a riprendere gli apparecchi usati.
Vi preghiamo di voler dare un contributo attivo alla tutela dell'ambiente riconsegnando questo utensile al vostro rivenditore LANDI. La società LANDI garantisce uno smaltimento corretto dell'utensile in conformità alle Direttive BAFU.

## Hinweise am Gerät
## Notes sur l'appareil
## Suggerimenti sull'apparecchio

Lesen Sie die Bedienungsanleitung vor Inbetriebnahme des Gerätes.
Veuillez lire le mode d'emploi avant la mise en service de l'appareil.
Leggere le istruzioni per l'uso prima di mettere in funzione l'apparecchio.

ACHTUNG: Zugängliche Teile können sehr heiss sein. Kinder fernhalten.
ATTENTION : des parties accessibles peuvent être très chaudes. Eloigner les jeunes enfants à l'écart.
ATTENZIONE: Le parti accessibili possono essere molto calde. Tenere lontano i bambini.

Nur im Freien verwenden.
Utiliser uniquement en plein air.
Usare solo all'aperto.

Das Gerät muss während des Betriebs von brennbaren Materialien ferngehalten werden.
Cet appareil doit être éloigné des matériaux inflammables durant l'utilisation.
Durante il funzionamento, tenere lontano l'apparecchio da materiali infiammabili.

Das Gerät während des Betriebs nicht bewegen.
Ne pas déplacer l'appareil pendant l'utilisation.
Non spostare l'apparecchio in funzione.

Nach Gebrauch die Gaszufuhr an der Gasflasche schliessen.
Fermer le robinet du récipient de gaz après usage.
Dopo l'utilizzo, chiudere l'alimentazione di gas sulla bombola.

Keine Veränderungen am Gerät vornehmen.
Ne pas modifier l'appareil.
Non apportare modifiche all'apparecchio.

CE In Übereinstimmung mit den Europäischen Richtlinien für Sicherheit und EMV.
Conforme aux Directives européennes en matière de sécurité et de CEM.
In conformità alle Direttive Europee per la Sicurezza e EMC.



## Technische Angaben
## Caractéristiques
## Specifiche

| | |
|---|---|
| Gesamtwärmebelastung<br>Puissance calorifique totale<br>Carico termico totale | 12.5 kw<br>(910 g/h G30) |
| Gasarten<br>Types de gaz<br>Tipi di gas | G30 (Butane)<br>G31 (Propane) |
| Gasdruck<br>Pression de gaz<br>Pressione del gas | 50 mbar |
| Gaskategorie<br>Catégorie de gaz<br>Categoria di gas | I3 B/P (50 mbar) |
| Injektorgrösse (Main)<br>Taille de l'injecteur<br>Dimensioni dell'iniettore | 0.74 mm |
| Injektorgrösse (Side)<br>Taille de l'injecteur<br>Dimensioni dell'iniettore | 0.79 mm |
| Gewicht<br>Poids<br>Peso | 20.5 kg |
| Abmessungen (L × H × T)<br>Dimensions (L × H × P)<br>Dimensioni (L × A × P) | 118.2 × 104.6 × 59.4 cm |

© Refined/protected by «ergonomic communication®» – Ergocomprendere AG
Unauthorized use/copying is liable to punishment.

Änderungen in Design, Ausstattung, technische Daten sowie Irrtümer behalten wir uns vor.
Sous réserve d'erreurs ou de modifications dans le design, l'équipement et la fiche technique.
Ci riserviamo il diritto di modifiche nel design, equipaggiamento e dati tecnici nonché di eventuali errori.

## Explosionszeichnung
## Vue éclatée
## Vista esplosa

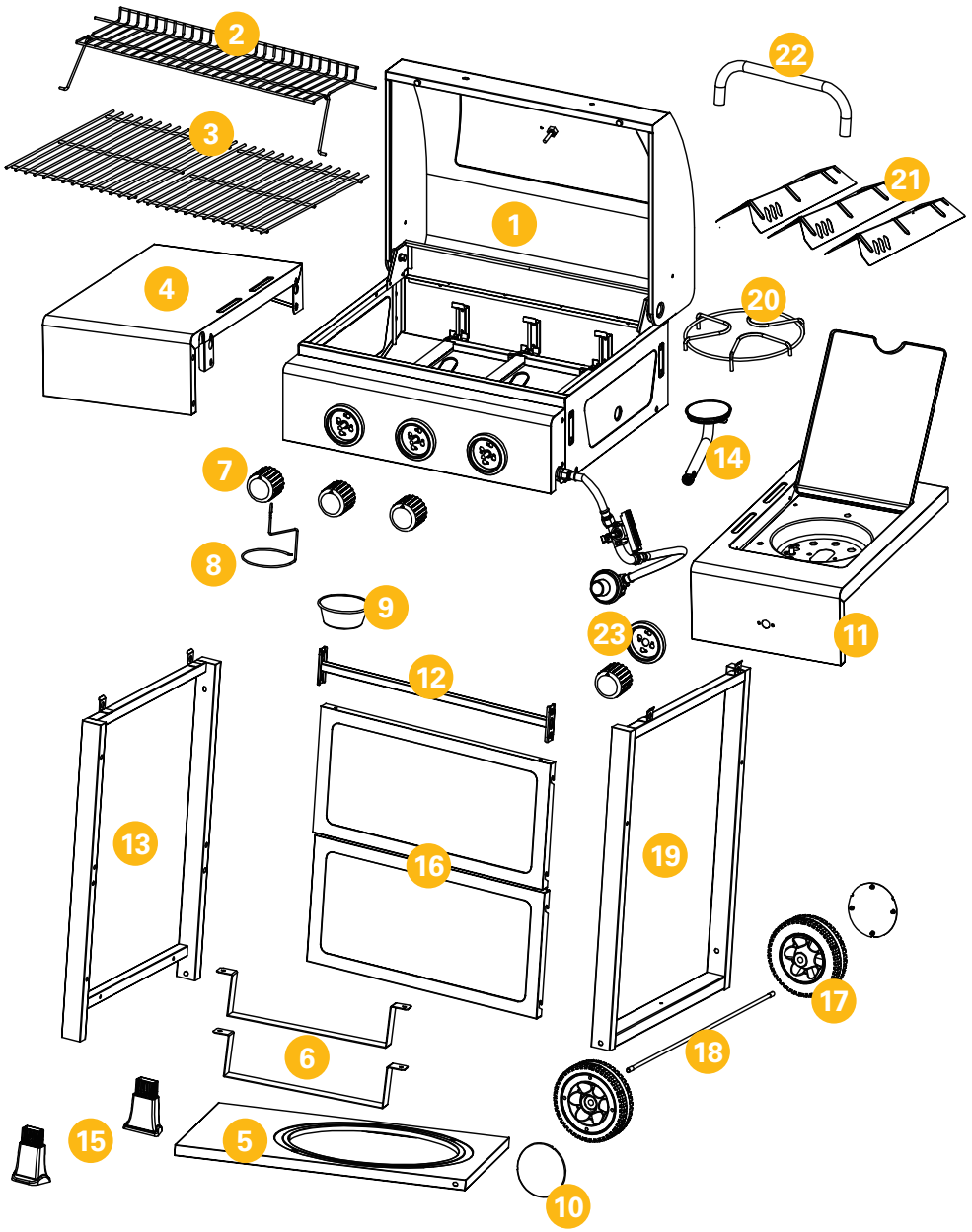


| | | |
|---|---|---|
| 1 | | 1x |
| 2 | | 1x |
| 3 | | 2x |
| 4 | | 1x |
| 5 | | 1x |
| 6 | | 2x |
| 7 | | 4x |
| 8 | | 1x |
| 9 | | 1x |
| 10 | | 2x |
| 11 | | 1x |
| 12 | | 1x |
| 13 | | 1x |
| 14 | | 1x |
| 15 | | 2x |
| 16 | | 2x |
| 17 | | 2x |
| 18 | | 1x |
| 19 | | 1x |
| 20 | | 1x |
| 21 | | 3x |
| 22 | | 1x |
| 23 | | 1x |

| | | |
|---|---|---|
| A | | 26x (M6 x 16) |
| B | | 12x (M5 x 15) |
| C | | 2x M8 |
| D | | 2x (ST4.8 x 10) |
| E | | 2x |
| F | | 4x (M4 x 10) |

# Zusammenbau
## Assemblage
## Assemblaggio

Jeden Arbeitsschritt kontrollieren. Schrauben fest anziehen.
Contrôler chaque étape de travail. Bien serrer les vis.
Controllare ogni fase del lavoro. Stringere bene le viti.

**1** 2x (ST4.8 x 10)

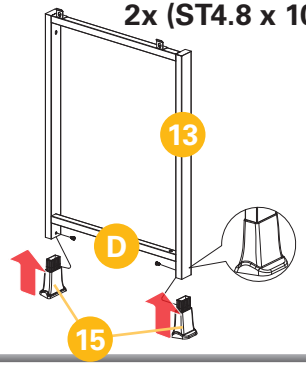


**2** 4x (M6 x 16)

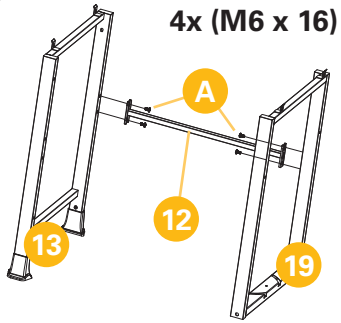


**3** 2x M8

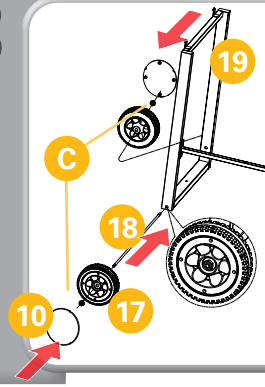


**4** 8x (M5 x 15)

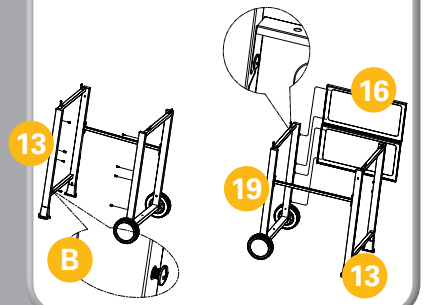


**5** 4x (M5 x 15)

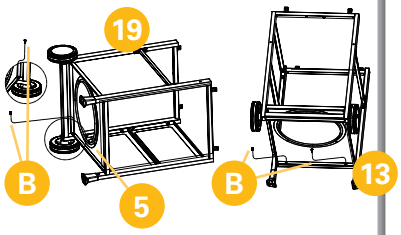


**6** 4x (M6 x 16)

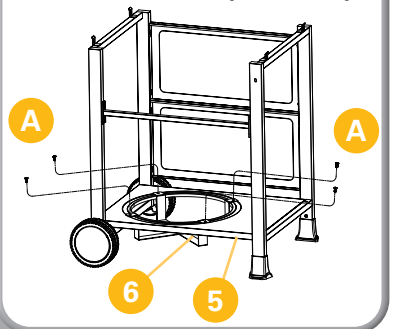




# Zusammenbau (Fortsetzung)
## Assemblage (suite)
## Assemblaggio (continuazione)

benötigtes Werkzeug:
Outils nécessaires:
Attrezzi necessari:

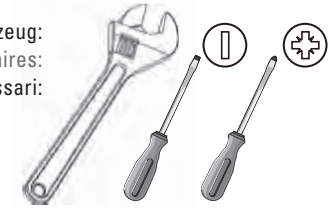

**7** 2x (M6 x 16)
2x (E)

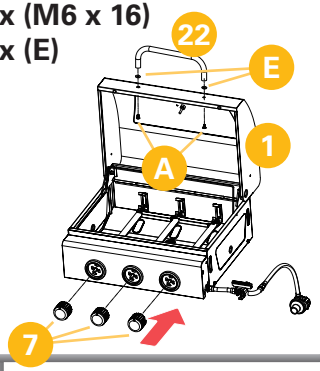


**8** 4x (M6 x 16)

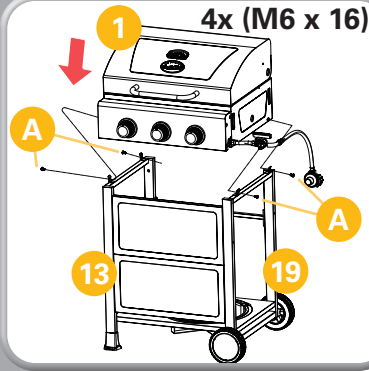


**9** 6x (M6 x 16)

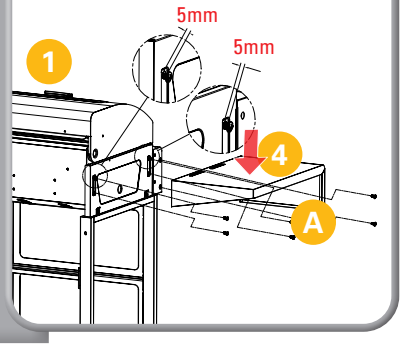


**10** 6x (M6 x 16)

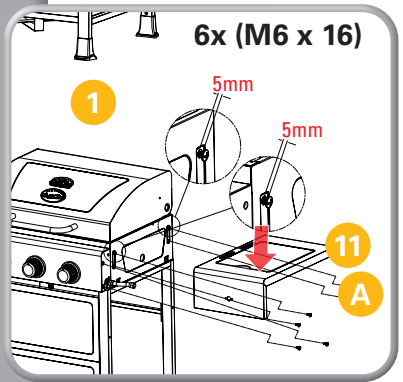


**11** 2x (M4 x 10)

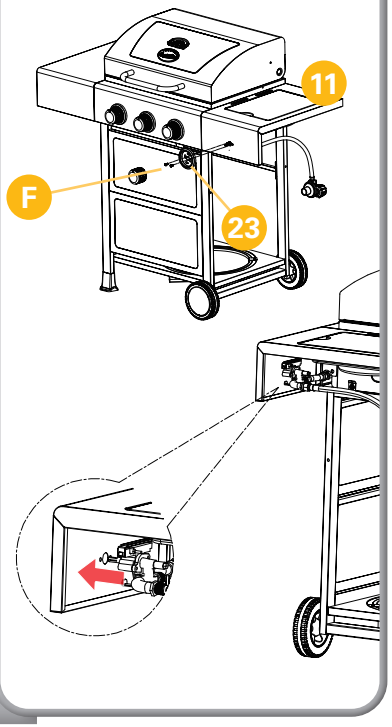

12

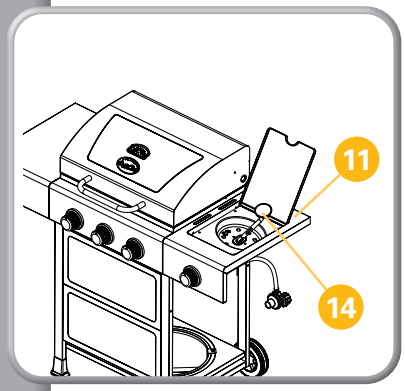


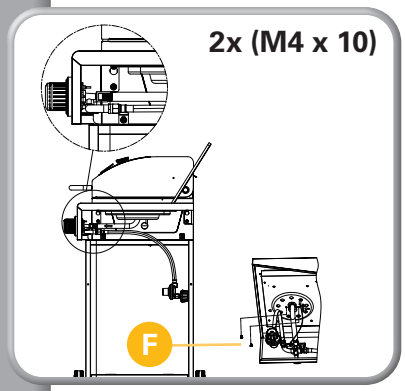


13

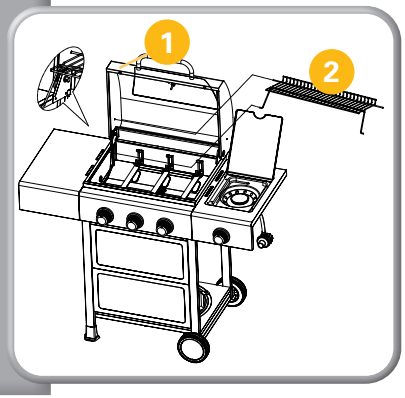


14

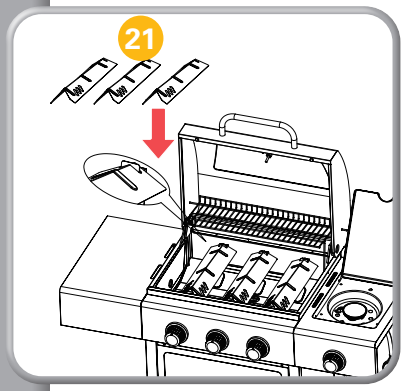


15

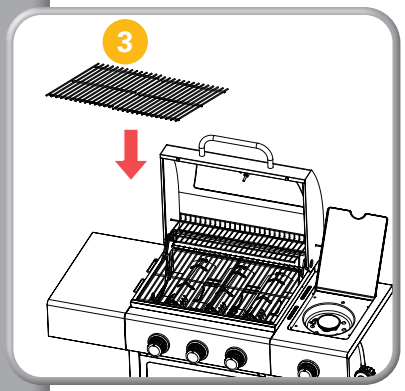


16

**Zusammenbau (Fortsetzung)**
Assemblage (suite)
**Assemblaggio (continuazione)**

17

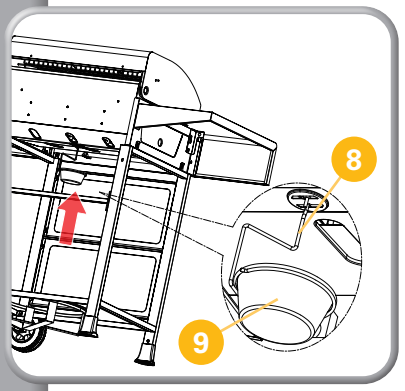


18

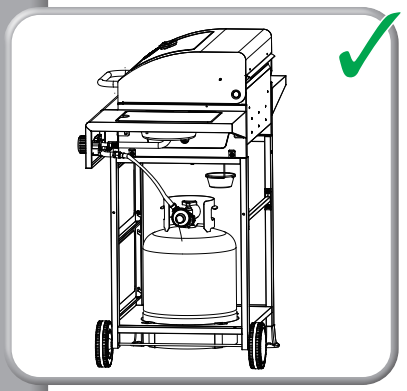

# Geräteübersicht
# Description de l'appareil
# Descrizione dell'apparecchio

*nicht im Lieferumfang
non compris dans la livraison
non in dotazione

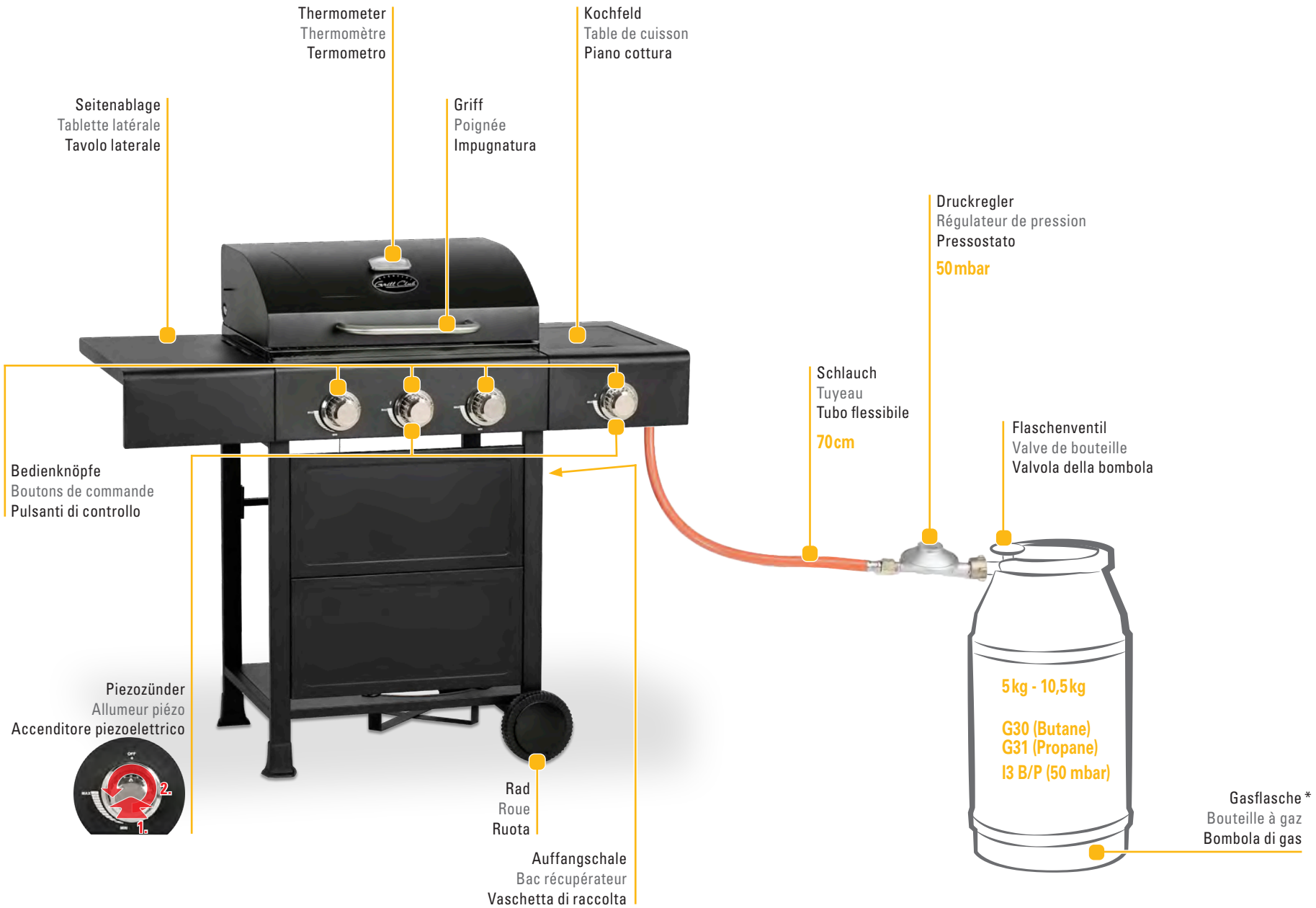

## Gasanschluss herstellen
## Établir le raccordement au gaz
## Collegare il gas

Bedingungen für den Anschluss der Gasflasche ist aus der separaten Anleitung des mitgelieferten Schlauch/Reglers zu entnehmen!
Les conditions de raccordement de la bouteille de gaz se trouvent dans le manuel séparé du tuyau/régulateur fourni!
Vedere le condizioni per il collegamento della bombola di gas nel manuale di istruzioni del tubo flessibile/pressostato in dotazione!

Sicherstellen, dass sich keine Ablagerungen am Flaschenventil, Regler, Brenner oder Brenneranschluss befinden!
Veiller à ce qu'il n'y ait pas de dépôts sur la valve de la bouteille, le régulateur, le brûleur ou le raccord du brûleur!
Verificare che non siano presenti depositi sulla valvola della bombola, sul pressostato, sul bruciatore o sul collegamento del bruciatore!

1. 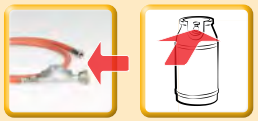

**Reinigen**
**Nettoyer**
**Pulire**

Spinnen/Insekten können sich einnisten. Verstopfte Öffnungen können einen Brand verursachen!
Les araignées/insectes peuvent se nicher. Des orifices bouchés peuvent provoquer un incendie!
Possono annidarsi ragni/insetti. Le aperture otturate possono provocare incendi!

2. 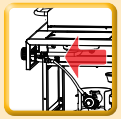

**Schlauch anschliessen**
**Raccorder le tuyau**
**Collegare il tubo flessibile**

Vorgängig Schutzkappe entfernen!
Enlever le capuchon de protection au préalable!
Rimuovere temporaneamente il cappuccio protettivo!

Ausschliesslich mitgelieferten Schlauch/Regler verwenden.
Utiliser exclusivement le tuyau/régulateur fourni.
Utilizzare esclusivamente il tubo flessibile/il pressostato in dotazione.

3.

**Schlauch an Gasquelle anschliessen**
**Raccorder le tuyau à la source de gaz**
**Collegare il tubo flessibile alla fonte di gas**

Nach dem Anziehen der Überwurfmutter darf der Regler nicht mehr verdreht werden! Schlauchleitung nicht verdrehen/knicken!
Après avoir serré l'écrou-raccord, le régulateur ne doit plus être tourné! Ne pas tordre/briser la conduite flexible!
Non girare più il pressostato dopo avere serrato il dado di raccordo! Non ruotare/piegare il tubo flessibile!

4.

**Flaschenventil öffnen**
**Ouvrir la valve de bouteille**
**Aprire la valvola della bombola**



## Auf undichte Stellen überprüfen
## Vérifier l'absence de fuites
## Controllare eventuali perdite

Gaszufuhr bei einem Gasleck sofort schliessen und Bereich gut lüften. Servicestelle kontaktieren!
Fermer immédiatement l'alimentation en gaz en cas de fuite de gaz et bien aérer l'endroit. Contacter le service après-vente!
In caso di perdita di gas, chiudere subito l'alimentazione di gas e aerare bene l'ambiente. Contattare l'assistenza!

1. **Seifenlösung mischen**
**Préparer la solution savonneuse**
**Miscelare acqua e detergente**

Mischverhältnis Wasser : Abwaschmittel = 3 : 1
Rapport de mélange eau : détergent = 3 : 1
Rapporto di dosaggio acqua : detergente = 3 : 1

| | | | |
|---|---|---|---|
| Beispiel: | Wasser | | Abwaschmittel |
| Exemple: | Eau | : | Détergent |
| Esempio: | Acqua | | Detergente |
| | 600 ml | : | 200 ml |

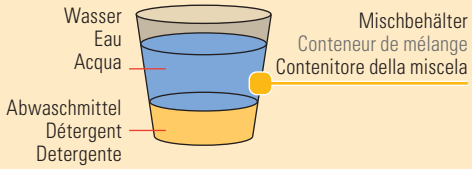


2. **Gerät ausschalten**
**Arrêter l'appareil**
**Spegnere l'apparecchio**

3. **Schlauch anschliessen**
**Raccorder le tuyau**
**Collegare il tubo flessibile**

4. **Flaschenventil öffnen**
**Ouvrir la valve de bouteille**
**Aprire la valvola della bombola**

5. **Seifenlösung auf den Schlauch/Verbindungen auftragen**
**Appliquer la solution savonneuse sur le tuyau/les raccords.**
**Applicare l'acqua saponata sul tubo/sui raccordi**

Wenn Blasen auftauchen liegt ein Leck vor!
Si des bulles apparaissent, il y a une fuite!
Se si formano delle bolle, è presente una perdita!

Gerät erst in Betrieb nehmen, wenn der Fehler behoben wurde!
Ne pas mettre l'appareil en service tant que le défaut n'a pas été éliminé!
Rimettere in funzione l'apparecchio solo dopo avere rimosso il guasto!

6. **Flaschenventil schliessen**
**Fermer la valve de bouteille**
**Chiudere la valvola della bombola**

## Gebrauchen
## Utilisation
## Uso

# 1

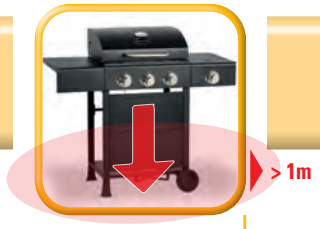


Auf ebener, trockener und hitzeresistenter Unterlage aufstellen

Placer sur une surface plane, sèche et résistante à la chaleur

Collocare su un supporto piano, asciutto e resistente al calore

Vor Inbetriebnahme Bedienungsanleitung lesen!
Veuillez lire le mode d'emploi avant la mise en service de l'appareil.
Leggere le istruzioni per l'uso prima di mettere in funzione l'apparecchio.

! Abstände beachten! Gerät nur im Freien, geschützt vor Wind und Regen, nicht in der Nähe von leicht entflammbaren Gegenständen (> 1m) betreiben. Nicht rauchen!
Attention aux distances! Utilisez l'appareil uniquement à l'extérieur, à l'abri du vent et de la pluie, et non à proximité d'objets inflammables (> 1m) . Ne pas fumer!
Prestare attenzione alle distanze! Utilizzare l'apparecchio solo all'aperto, protetto da vento e pioggia e non vicino a oggetti infiammabili (> 1m) . Non fumare!

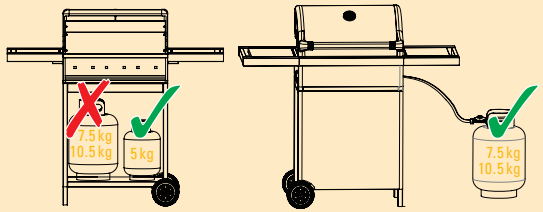


# 2

# 3

Gasanschluss trennen
Débrancher le raccordement de gaz
Scollegare il collegamento del gas

Abkühlen / Refroidissement / Raffreddamento

Gerät reinigen/lagern ➜ Seite 22
Entreposer/nettoyer l'appareil ➜ Page 22
Riporre/pulire l'apparecchio ➜ Pagina 22

## Korrekte Anwendung
## Utilisation correcte
## Uso corretto

! Gerät wird im Betrieb sehr heiss – Verbrennungsgefahr! Gerät nicht anfassen. Kinder fernhalten und Grillhandschuhe verwenden! Gerät im Betrieb nicht bewegen!
L'appareil devient très chaud pendant l'opération – Risque de brûlures ! Ne pas toucher l'appareil. Tenir à distance les enfants et utilisez des gants de gril! Ne déplacez pas l'appareil pendant le fonctionnement!
Durante il funzionamento, l'apparecchio diventa rovente: pericolo di ustioni! Non toccare l'apparecchio. Ternere lontanto i bambini e usare i guanti da grill. Non spostare l'apparecchio durante il funzionamento!

### I

**Gasanschluss herstellen**
**Établir le raccordement au gaz**
**Collegare il gas**

Seite 18/19
Page 18/19
Pagina 18/19

Gasanschlüsse auf undichte Stellen überprüfen
Vérifiez les raccordements de gaz pour les fuites
Controllare i collegamenti del gas su perdite

### II

**Gerät einschalten**
**Allumer l'appareil**
**Accendere l'apparecchio**

**~ 5 Min. vorheizen**
**Préchauffer ~5 min.**
**Riscaldare per ~5 minuti**

Drücken und im Gegenuhrzeigersinn nach MIN/MAX drehen.
Appuyer et tourner dans le sens antihoraire sur MIN / MAX.
Premere e ruotare in senso antiorario su MIN / MAX.

! **Warnung**: Sollte der Brenner nach mehreren Versuchen nicht zünden, Gerät sofort ausschalten und Flaschenventil schliessen. Mindesten 5 Minuten warten vor dem nächsten Versuch.
**Attention**: si le brûleur ne s'allume pas après plusieurs tentatives, éteignez immédiatement l'appareil et fermez le robinet de la bouteille. Attendez au moins 5 minutes avant de réessayer.
**Attenzione**: se il bruciatore non si accende dopo diversi tentativi, spegnere immediatamente l'apparecchio e chiudere la valvola della bombola. Attendere almeno 5 minuti prima di riprovare.

### III

**Grillgut auflegen**
**Poser les grillades**
**Disporre le pietanze**

Temperatur justieren
Régler la température
Regolare la temperatura

Grillgut wenden
Tourner l'aliment à griller
Girare le pietanze

Grillgut kontrollieren
Contrôler l'aliment à griller
Controllare le pietanze

### IV

**Grillgut entnehmen**
**Retirer les aliments**
**Rimuovere le pietanze**

### V

**Gerät ausschalten / Flaschenventil schliessen**
**Éteigner l'appareil / Fermer la valve de bouteille**
**Spegnere l'aparecchio / Chiudere la valvola della bombola**

# Reinigung / Lagerung
# Nettoyage / Ranger
# Pulizia / Immagazzinaggio

! Vorgängig Gaszufuhr an der Gasquelle ausschalten und Gerät ausreichend abkühlen lassen!
Couper d'abord l'alimentation en gaz à la source de gaz et laisser l'appareil refroidir suffisamment!
● Interrompere temporaneamente l'alimentazione di gas e far raffreddare a sufficienza l'apparecchio!

i Durch das Abbrennen nach dem Gebrauch (~5min) werden übermässige Speisereste auf ein Minimum reduziert!
Le fait de brûler après l'utilisation (~5min) permet de réduire les résidus alimentaires excessifs au minimum!
Tenendo in funzione l'apparecchio dopo l'uso (~5 min.), i residui di cibo si riducono al minimo!

1

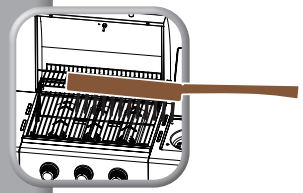

Grillroste säubern
Nettoyer le grill
Pulire le griglie

2

Auffangschale vorsichtig leeren
Vider le bac récupérateur soigneusement
Svuotare con cautela la vaschetta di raccolta

3

Aussenseite bei Bedarf abwischen
Nettoyer le cas échéant les faces extérieures
Se necessario, pulire l'esterno

! Nicht scheuernde Reinigungsmittel verwenden!
Ne pas utiliser de produits de nettoyage abrasifs!
Evitare l'uso di detergenti abrasivi!

! Keine Drahtbürsten oder ähnliches verwenden!
Ne jamais utiliser de brosse métallique ou d'objet semblable!
Non utilizzare spazzole metalliche o simile!

4

Gerät trocken, gut belüftet und für Kinder unerreichbar lagern
Entreposer l'appareil dans un endroit sec, bien aéré et hors de portée des enfants
Asciugare l'apparecchio custodire protetto, aerarlo bene e lontano dalla portata dei bambini

i Grill vor Unbefugten geschützt lagern.
Entreposer le gril à l'abri des personnes non autorisées.
Conservare il grill lontano da persone non autorizzate.

! Gasflasche nie im Haus, Keller oder schlecht belüfteten Orten lagern. Ventile mit Schutzkappen versehen. Gasflasche immer stehend aufbewahren!
Ne jamais entreposer une bouteille de gaz dans la maison, à la cave ou dans un endroit mal ventilé. Munir le robinet de la bouteille de gaz d'un capuchon de protection. La bouteille de gaz doit toujours être debout!
Non conservare mai la bombola del gas in casa, in cantina o in luoghi privi di una buona aerazione. Dotare le valvole di cappucci di protezione. Conservare la bombola del gas sempre in posizione verticale!



# Wartung
# Entretien
# Manutenzione

**Monatlich/beim Austausch der Gasflasche | Une fois par mois/au moment de remplacer la bouteille de gaz | Con frequenza mensile o quando viene sostituita la bombola del gas**

▶ Gasschlauch überprüfen (Seite 19)
Vérifier le tuyau de gaz (page 19)
Controllare il tubo del gas (pagina 19)

**Alle 2 Jahre | Tous les 2 ans | Ogni 2 anni**

▶ Gerät, Gasschlauch und Druckregler durch Fachkraft überprüfen lassen
Faire vérifier par un technicien qualifié l'appareil, le tuyau de gaz et le détendeur
Far controllare l'apparecchio, il tubo del gas e il regolatore del gas da un tecnico qualificato

**Alle 10 Jahre | Tous les 10 ans | Ogni 10 anni**

▶ Druckregler durch Neuen ersetzen, da Dichtungen und Membrane porös werden
Le détendeur doit être remplacé par un détendeur neuf car, avec le temps, les joints et la membrane deviennent poreux.
Sostituire il regolatore del gas, in quanto le guarnizioni e le membrane diventano porose

## Fehlermatrix
## Récapitulatif des anomalies
## Anomalie possibili

| | |
|---|---|
| **Brenner zündet nicht?**<br>**Le brûleur ne s'allume pas?**<br>**Il bruciatore non si accende?** | – Anschlüsse verunreinigt?<br>– Schlauch geknickt? Flaschenventil zu? Geräteventil zu?<br>– Gasflasche leer? Gasflasche ersetzen (Anleitung des mitgelieferten Schlauch/Reglers beachten).<br>– Servicestelle kontaktieren<br>– Raccords souillés?<br>– Tuyau plié? Valve de bouteille fermée? Valve de l'appareil bien fermée?<br>– Bouteille de gaz vide? Remplacer la bouteille de gaz (suivre les instructions du tuyau/régulateur fourni).<br>– Contacter le service après-vente<br>– Attacchi sporchi?<br>– Tubo flessibile piegato? Valvola della bombola chiusa? Valvola dell'apparecchio chiusa?<br>– Bombola del gas vuota? Sostituire la bombola del gas (seguire le indicazioni riportate nel manuale di istruzioni del tubo flessibile/pressostato).<br>– Contattare l'assistenza |
| **Zu hoher Gaseintritt?**<br>**La quantité de gaz qui arrive n'est-elle pas trop élevée?**<br>**Entra troppo gas?** | – Druckregler defekt?<br>– Le régulateur de pression n'est-il pas défectueux?<br>– Il regolatore di pressione è difettoso? |
| **Flamme erlischt während des Betriebes?**<br>**La flamme s'éteint-elle pendant l'utilisation de l'appareil?**<br>**La fiamma si spegne durante il funzionamento?** | – Gasflasche leer? Thermoelement warm genug?<br>– Lufteinlass/Luftauslass blockiert?<br>– Strom vorhanden?<br>– Betriebsort ausreichend vor Wind geschüzt?<br>– Bouteille de gaz vide? L'élément thermique est-il assez chaud?<br>– L'entrée/la sortie d'air n'est-elle pas bloquée?<br>– Y a-t-il du courant?<br>– Le lieu d'utilisation de l'appareil est-il suffisamment à l'abri du vent?<br>– Bombola del gas vuota? Il termoelemento è sufficientemente caldo?<br>– L'ingresso/l'uscita dell'aria sono bloccati?<br>– C'è corrente?<br>– Il luogo di impiego è sufficientemente protetto dal vento? |
| **Gasgeruch tritt auf?**<br>**Odeur de case?**<br>**Si sente odore di gas?** | – Auf undichte Stellen überprüfen<br>– Vérifier l'absence de fuites<br>– Controllare eventuali perdite |



## 5 Jahre Garantie
## 5 ans garantie
## 5 anni garanzia

Die Garantie beginnt mit dem Kauf eines Artikels und endet entsprechend dem Datums-Andruck auf dem Kassenbeleg nach 5 Jahren. Dieser Garantieanspruch wird auch dann beibehalten, wenn ein Gerät in diesem Zeitraum durch ein Neues ersetzt wurde.

La garantie prend effet le jour de l'achat d'un article et expire 5 ans après la date imprimée sur le ticket de caisse. Si un appareil est remplacé par un neuf durant ce délai, vous conservez votre droit de garantie.

La garanzia decorre dall'acquisto di un articolo e decade dopo 5 anni dalla data stampata sullo scontrino. Il diritto alla garanzia viene mantenuto anche se, in questo stesso periodo, un apparecchio è stato sostituito con uno nuovo.

### Folgende Punkte gelten nicht als Garantiefälle
### Les points suivants ne sont pas considérés comme des cas de garantie
### I seguenti punti non sono considerati casi di garanzia

**Schäden oder Defekte**
**Dommages ou défauts**
**Danni o difetti**

- Unsachgemässe Installation, falsche Benutzung, Wartungsschäden
  Installation incorrecte, utilisation incorrecte, dommages dus à l'entretien
  Installazione non corretta, uso errato, danni da manutenzione
- Abänderungen, Zweckentfremdung, mutwillige Beschädigung
  Modifications, mauvaise utilisation, endommagement délibéré
  Modifiche, uso improprio, danno intenzionale
- Benutzung mit zu hohen Temperaturen, höhere Gewalt oder Transportschäden
  Utilisation avec des températures excessives, force majeure ou dommages dus au transport
  Utilizzo con temperature troppo elevate, forza maggiore o danni al trasporto
- Unterlassene, ungenügende oder unsachgemässe Wartungs-/Reparaturarbeit
  Manque d'entretien/de réparation ou travaux d'entretien/de réparation insuffisants ou inadéquats
  Lavori di manutenzione/riparazione inadeguati, insufficienti o non corretti
- Abnutzung bei gewerblicher Anwendung
  Usure due à un usage commercial
  Usura in caso di uso commerciale

**Abnutzungs- und Verschleisserscheinungen**
**Signes d'usure**
**Usura**

- Veränderung der Farbe, Bildung von Korrision und Flugrost durch Witterungseinflüsse, Unsachgemässer Einsatz von Chemikalien
  Changements de couleur, formation de corrosion et de couches minces de rouille due aux intempéries, à une mauvaise utilisation de produits chimiques
  Cambiamento di colore, formazione di corrosione e ruggine a causa delle condizioni meteorologiche, uso improprio di sostanze chimiche
- Normaler Verschleiss, Unebenheiten, minimale Fehlstellen und Farbunterschieder der Emaillierung
  Usure normale, irrégularités, imperfections minimales et différences de couleur dans l'émaillage
  Usura normale, protuberanze, imperfezioni minime e differenze di colore dello smalto

## Tipps und Tricks
## Conseils et astuces
## Trucchi e suggerimenti

- Das Grillfleisch wird saftiger, wenn die Marinade einen Tag lang einziehen kann.
  La viande grillée sera plus juteuse si elle peut absorber la marinade pendant une journée.
  La carne grigliata è più gustosa, se la si fa marinare per un giorno.

- Lassen Sie sich von den im Handel erhältlichen Grill-Kochbücher inspirieren.
  Inspirez-vous des recettes que vous trouverez dans les livres de cuisine au barbecue disponibles dans le commerce.
  Fatevi ispirare dai libri di cucina al barbecue in commercio.

- Nur mit Grillhandschuhen arbeiten – Verbrennungsgefahr!
  Ne travailler qu'avec des gants de protection pour grill: risque de brûlure!
  Lavorare solo con guanti da grill: pericolo di ustioni!

- Gerät nicht in geschlossenen Räumen betreiben. Entstehendes Kohlenmonoxyd ist tödlich.
  Ne jamais utiliser l'appareil dans des endroits clos. Le monoxyde de carbone généré est mortel.
  Non usare l'apparecchio in ambienti chiusi / stretti. L'ossido di carbonio che si forma è mortale.

- Entstehung von Gasen verhindern – Explosionsgefahr.
  Préparer pour votre sécurité l'appareil extincteur d'incendie.
  Per sicurezza tenere pronto l'estintore.

- Nie unbeaufsichtigt lassen
  Ne jamais laisser sans surveillance
  Non lasciare mai incustodito

- Grillgut möglichst wenig wenden.
  Retourner les grillades aussi peu que possible.
  Girare il cibo il meno possibile sulla griglia.

- Abdeckhülle für zusätzlichen Schutz bei Nichtgebrauch verwenden.
  Capot pour une protection supplémentaire lorsque le gril n'est pas utilisé.
  Quando l'apparecchio non viene utilizzato, applicare la copertura di protezione.



## Notizen
## Notes
## Note

## Weitere Angaben zur Vervollständigung der **EG-Konformitätserklärung**
## Informations complémentaires pour remplir la **Déclaration CE de conformité**
## Ulteriori informazioni sul completamento della **Dichiarazione CE di conformità**

In Übereinstimmung mit den Europäischen Richtlinien für Sicherheit, EMV und der Niederspannungsrichtlinie.
Conforme aux Directives européennes en matière de sécurité, de CEM et de la Directive de basse tension.
In conformità alle Direttive Europee per la Sicurezza, EMC e la Direttiva Bassa tensione.

| | |
|---|---|
| Berücksichtigte Richtlinien/Normen:<br>Normes/Directives européennes considérées:<br>Normi/Direttive Europee considerato: | **– 2016/426/EU**<br><br>– EN 498:2012<br>– EN 484:2019<br>– EN 16129:2013 |

| | | | |
|---|---|---|---|
| Bezeichnung/Typ:<br>Désignation/Type:<br>Designazione/Tipo: | **GASGRILL OUCHY**<br>**SRGG31403B**<br>**74153.01/81929** | Datum:<br>Date:<br>Data: | **2021** |

| | |
|---|---|
| Benannten Stelle:<br>Organisme notifié:<br>Organismo notificato: | Kiwa Nederland B.V.<br>Wilmersdorf 50<br>P.O. Box 137<br>7300 AC Apeldoorn (The Netherlands) |

| | | | |
|---|---|---|---|
| Hersteller/Bevollmächtigter:<br>Fabricant/Mandataire:<br>Fabbricante/Mandatario: | LANDI Schweiz AG<br>Schulriederstrasse 5<br>CH-3293 Dotzigen<br>www.landi.ch | Dotzigen, 12. Nov. 2021<br>Marianne Winistörfer, PGM | Roland Hugi, PGM |
| Dokumentationsbevollmächtige:<br>Personne autorisée à constituer le dossier technique:<br>Rappresentante autorizzato per la documentazione: | LANDI Schweiz AG<br>Schulriederstrasse 5<br>CH-3293 Dotzigen<br>www.landi.ch | Dotzigen, 12. Nov. 2021<br>Marianne Winistörfer, PGM | Roland Hugi, PGM |

## Vertrieb
## Distribution
## Distribuzione

LANDI Schweiz AG
Schulriederstrasse 5
CH-3293 Dotzigen
www.landi.ch

Garden Center Plus
I-3, rue F.W. Raiffeisen
L-2411 LUXEMBOURG
Tel.: (+352) 28 38 49 07