# PROFI REGAL

## 1800 x 1600 x 600 mm

Einfache Montage ohne Schrauben
(Montage mit einem Einpresssystem)

Montage facile sans vis
(par emboltage)

Montaggio facile senza viti
(sistema di montaggio ad incastro)

Verzinkt

Galvanized

Zincato

Tragfähigkeit je Fachboden 250 kg

Capacite de charge par rayon 250 kg

Portata della mensola 250 kg

Mit 4 HDF-Fachböden

4 rayons en panneaux HDF

Con 4 mensole HDF

Inkl. Montageanleitung

Mode d'empioi fourni

Instruzioni di montaggio incluse

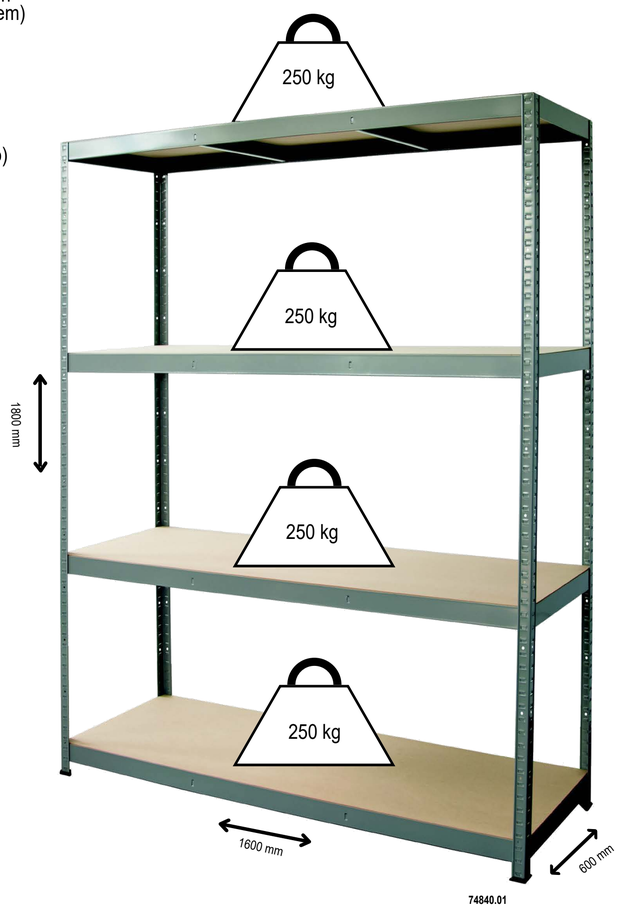


74840.01

Metallsteckregal 180 x 160 x 60 cm
Rayonnage en métal 180 x 160 x 60

7 611330 887556

PROFI REGAL

1800 mm
1600 mm
600 mm

Einfache Montage ohne Schrauben
(Montage mit einem Einpresssystem)
Montage facile sans vis
(par emboltage)
Montaggio facile senza viti
(sistema di montaggio ad incastro)

Verzinkt
Galvanized
Zincato

Tragfähigkeit je Fachboden 250 kg
Capacite de charge par rayon 250 kg
Portata della mensola 250 kg

Mit 4 HDF-Fachböden
4 rayons en panneaux HDF
Con 4 mensole HDF

Inkl. Montageanleitung
Mode d'empioi fourni
Instruzioni di montaggio incluse

74840.01

Metallsteckregal 180 x 160 x 60 cm
Rayonnage en métal 180 x 160 x 60

7 611330 887556

**Wichtig: Lesen Sie das sorgfältig. Für zukünftige Verwendung aufbewahren!**
**Important: Lire attentivement la notice et la garder pour pouvoir s'y référer plus tard.**
**Importante: Leggere attentamente. Conservare per impieghi futuri.**

## Liste der elemente | Liste des éléments | Elenco degli elementi

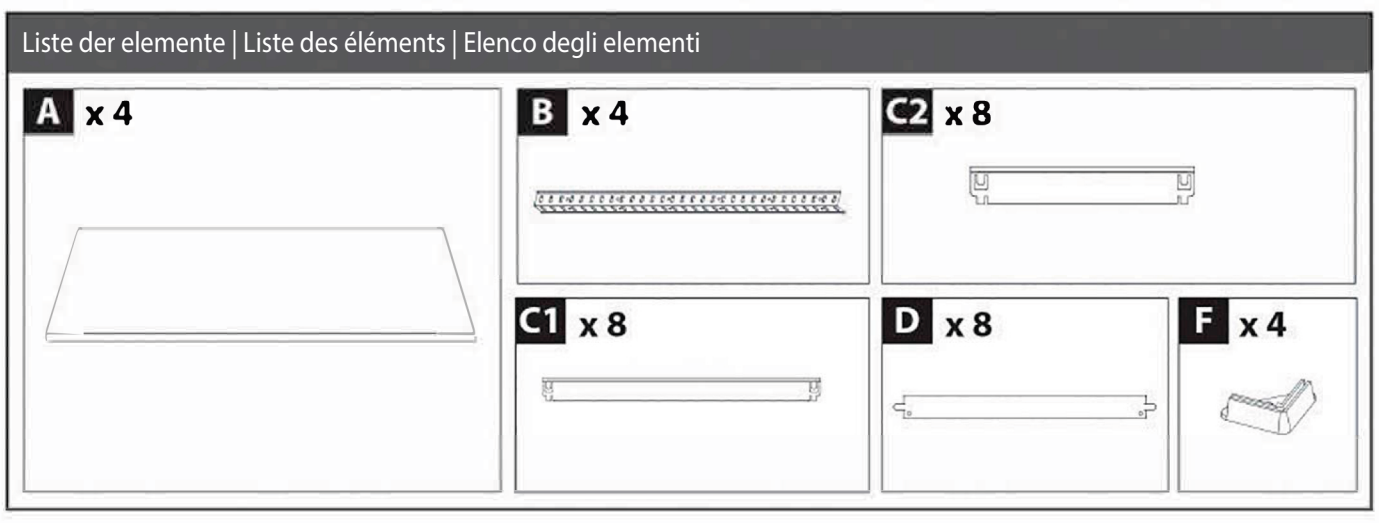


## Erläuterung der Zeichen | Explication des signes | Spiegazione dei segni

- Richtig | Droit | Destra
- Falsch Pas correcte| | Non corretto
- A — Bezeichnung des Elements | Désignation de l'élément | Designazione dell'elemento
- Achtung | Danger | Pericolo
- Richtung der Montage | Sens de montage | Direzione di montaggio
- Drücken | Pour appuyer | Pressare
- 180° — Das Element urn 180° biegen | Plier l'élément à 180° | Piegare l'elemento di 180°

## Zur Montage erforderlich | Nécessaire pour le montage | Necessario per il montaggio

## 1

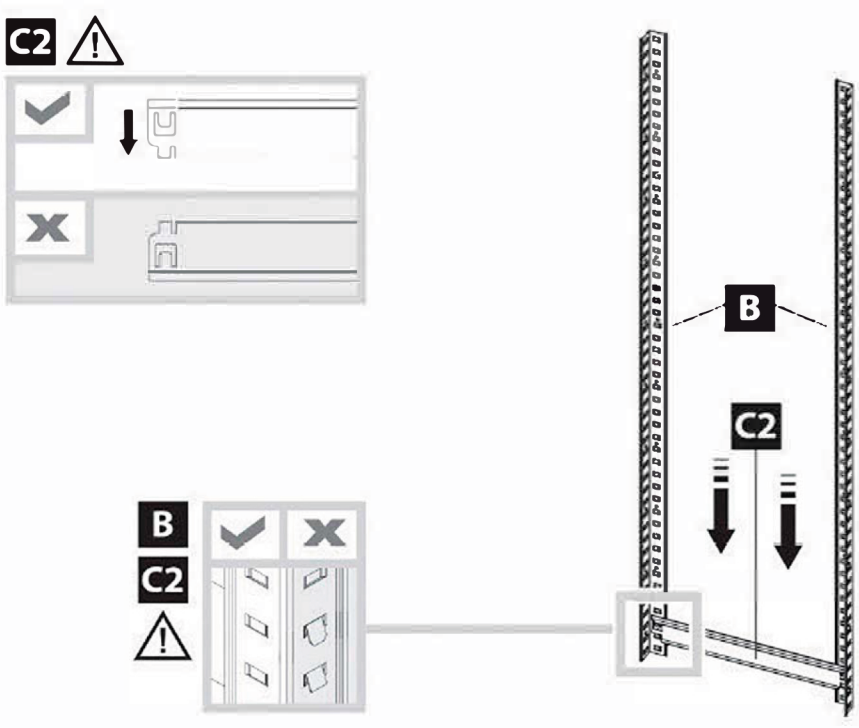


## 2

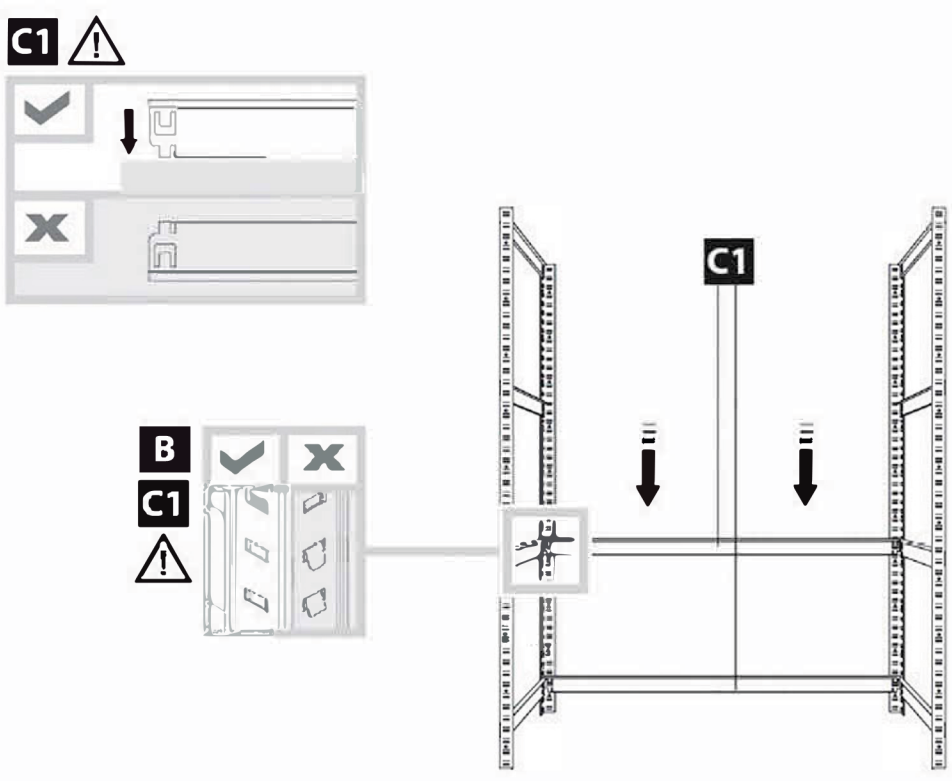


## 3

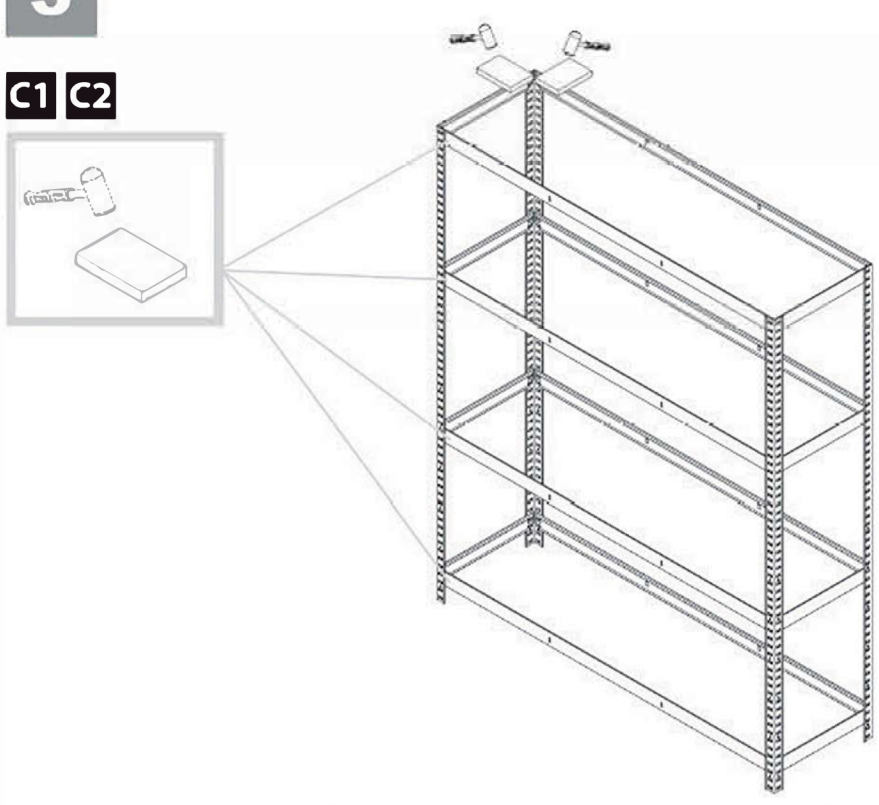


## 4

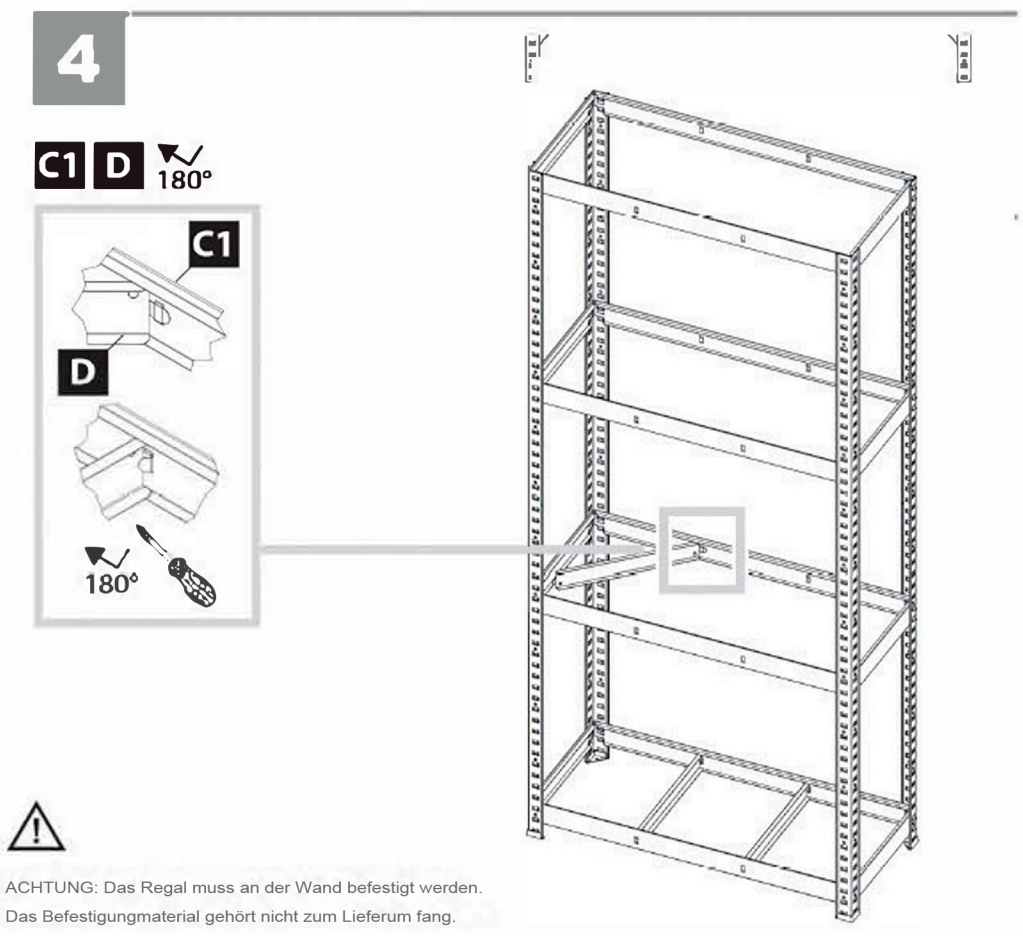


ACHTUNG: Das Regal muss an der Wand befestigt werden.
Das Befestigungmaterial gehört nicht zum Lieferum fang.

ATTENTION: L'etagére doit être fixée au mur. Les éléments da fixation ne sond pas fo urnis avec l'etagére.

ATTENZIONE: Lo scaff ale deve essere fissato al muro. Gli elementi di fissaggio non sono indusi nel kit.
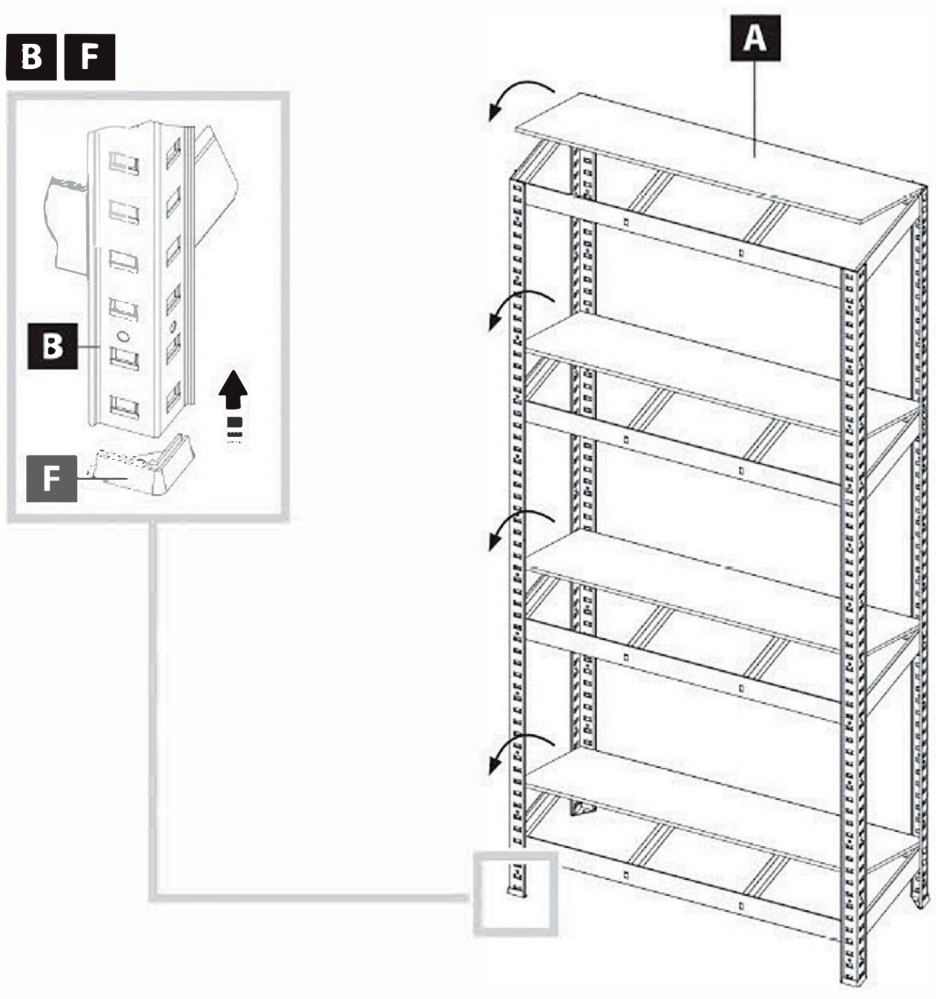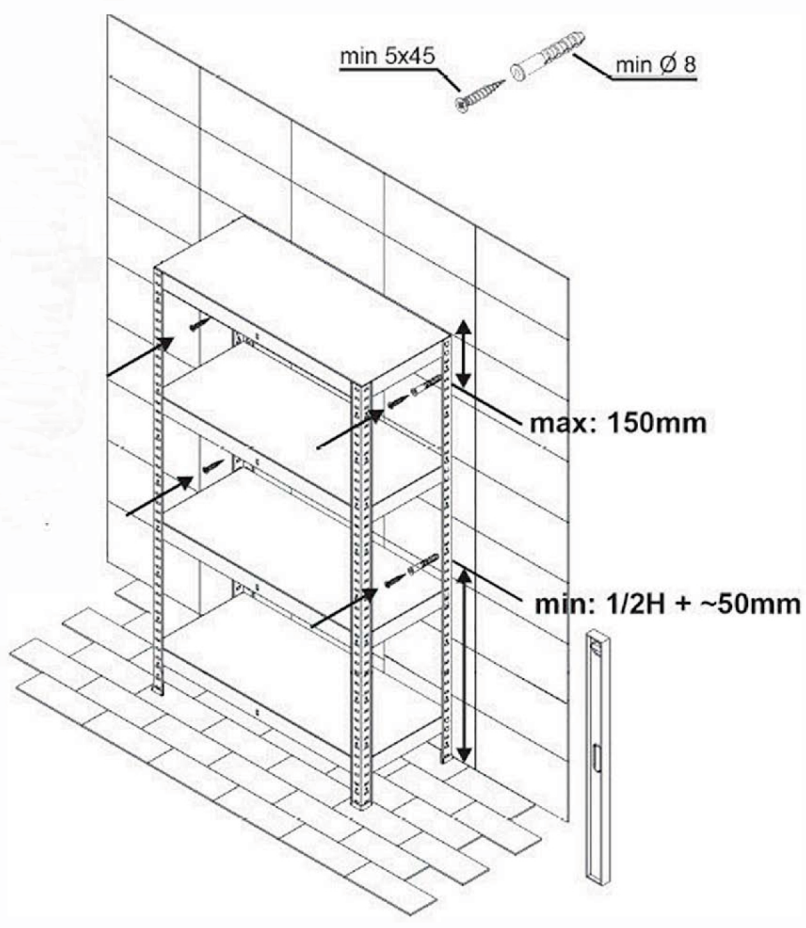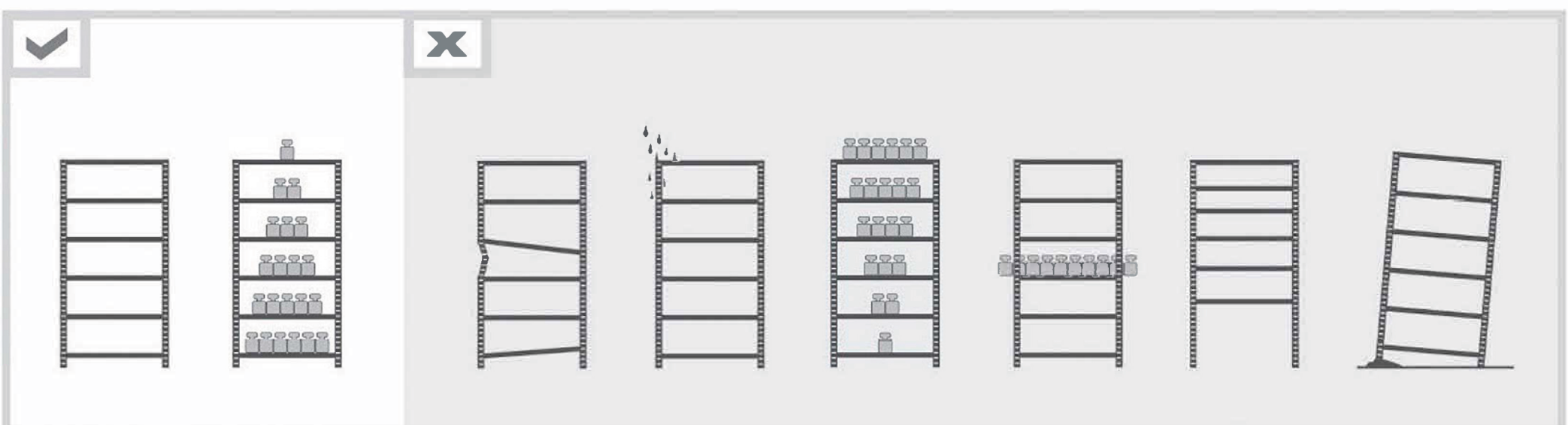
## 5