Gebrauchsanweisung
Mode d'emploi
Istruzioni per l'uso

DE **Elektrogrill Vary**
FR **Grille électrique Vary**
IT **Griglie Elettriche Vary**

Art. Nr. 25171.01
107473

Inhaltsverzeichnis
Sommaire
Indice

Willkommen
Bienvenue
Benvenuti 3

Sicherheitshinweise
Consignes de sécurité
Istruzioni di sicurezza 4

Hinweiszeichen am Gerät
Signes reliés à l'appareil
Pittogrammi sull'apparecchio 7

Explosionszeichnung
Vue éclatée
Vista esplosa 8

Zusammenbau
Assemblage
Assemblaggio 9

Geräteübersicht
Description de l'appareil
Descrizione dell'apparecchio 12

Technische Angaben/Vertrieb
Caractéristiques/Distribution
Specifiche/Distribuzione 13

Gebrauchen
Utilisation
Uso 14

Tipps und Tricks
Conseils et astuces
Trucchi e suggerimenti 16

Reinigung
Nettoyage
Pulizia 18

Garantie
Garantie
Garanzia 20

Willkommen
Bienvenue
Benvenuti

Sie sind anspruchsvoll und kaufen Qualität – Qualität von LANDI. Dieses Produkt ist bei richtiger Anwendung absolut sicher und haltbar. Ein zuverlässiger Gebrauch ist aber nur möglich, wenn Sie diese Bedienungsanleitung und die darin enthaltenen Sicherheitshinweise aufmerksam lesen und danach handeln. Bewahren Sie diese Bedienungsanleitung und die Originalverpackung zum späteren Nachschlagen oder zur Weitergabe dieses Produktes auf. Wir wollen, dass Sie sich auch in Zukunft für Geräte und Produkte von LANDI entscheiden werden.

Vous êtes exigeant et achetez des produits de qualité – la qualité signée LANDI. Ce produit est absolument sûr et durable s'il est utilisé correctement. Une utilisation fiable n'est toutefois possible que si vous lisez attentivement cette notice d'utilisation et ses consignes de sécurité et si vous agissez en les respectant. Conservez cette notice d'utilisation pour la consulter ultérieurement, ainsi que l'emballage d'origine en cas de transmission de ce produit. Nous voulons que votre choix continue de se porter à l'avenir sur les appareils et produits LANDI.

Siete molto esigenti ed acquistate solo prodotti di qualità: la qualità offerta dalla LANDI. Questo prodotto è assolutamente sicuro e durevole se usato correttamente. Un utilizzo affidabile è comunque possibile solo se si leggono ed osservano con la dovuta attenzione le presenti istruzioni per l'uso e le avvertenze di sicurezza in esse contenute. Conservare le istruzioni per l'uso e la confezione originale per una successiva consultazione o per l'eventuale cessione di questo prodotto. Ci auguriamo che anche in futuro darete la vostra preferenza agli apparecchi e ai prodotti della LANDI.

Kinder ab 8 Jahren und Personen mit eingeschränkten physischen, sensorischen oder geistigen Fähigkeiten, mangelnder Erfahrung und Kenntnisse dürfen das Gerät nur gebrauchen, wenn sie von einer für ihre Sicherheit zuständigen Person beaufsichtigt werden oder ihnen der sichere Gebrauch des Gerätes gezeigt wurde und sie die damit verbundenen Gefahren verstanden haben. Reinigungs- und Wartungsarbeiten dürfen nicht von Kindern ohne Beaufsichtigung durchgeführt werden.
Les enfants âgés de 8 ans et plus et les personnes ayant des déficiences physiques, sensorielles ou mentales, ou qui ne possèdent pas l'expérience et la connaissance nécessaires, ne doivent utiliser l'appareil que s'ils sont supervisés ou que des instructions leur ont été fournies par une personne responsable de leur sécurité pour l'utilisation sûre de l'appareil et après avoir compris les dangers y associés. Les opérations de nettoyage et de maintenance ne doivent pas être effectuées par des enfants sans surveillance.
L'utilizzo di questo apparecchio non è previsto da parte di bambini a partire dagli 8 anni e persone con ridotte capacità fisiche, sensoriali o mentali o con esperienza e conoscenza inadeguate, se non dietro supervisione o istruzione iniziale sull'utilizzo dell'apparecchio da parte di chi è responsabile della loro sicurezza e illustrazione degli eventuali pericoli collegati. Gli interventi di pulizia e manutenzione non possono essere svolti da bambini senza sorveglianza.

Kinder dürfen nicht mit dem Gerät spielen. Gerät von Kindern unter 8 Jahren fernhalten.
Il est interdit aux enfants de jouer avec l'appareil. Tenir l'appareil hors de la portée des enfants de moins de 8 ans.
I bambini non possono giocare con l'apparecchio. Tenere l'apparecchio lontano dalla portata dei bambini al di sotto di 8 anni.

Verpackungsmaterial (z.B. Folienbeutel) gehört nicht in Kinderhände.
Ne pas laisser le matériel d'emballage (tel que les sachets en plastiques) entre les mains des enfants.
Materiale d'imballaggio (per esempio buste di plastica) devono stare lontano dai bambini.

Beschädigte Geräte nie in Betrieb nehmen. Reparaturen am Gerät aus Sicherheitsgründen nur durch Fachkräfte.
Ne jamais mettre en service les appareils endommagés. Seuls les professionnels sont autorisés à réparer l'appareil.
Non mettere mai in funzione degli apparecchi danneggiati. Per motivi di sicurezza far eseguire eventuali riparazioni sull'apparecchio solo da personale qualificato.

Gerät nur stationär, also nicht auf Fahrzeugen, Booten oder dergleichen betreiben.
Utiliser l'appareil uniquement dans un endroit fixe, ne pas utiliser sur des véhicules, bateaux ou des objets similaires.
Solo apparecchi fissi, in modo da non operare su veicoli, imbarcazioni o simili.

Zündstoffe nie im oder um den Grill lagern – Brandgefahr.
Ne jamais entreposer de matières inflammables dans ou autours du grill : risque d'incendie.
Non conservare mai materiali infiammabili all'interno o vicino alla griglia: rischio di incendio.

Achtung! Kinder und Haustiere fernhalten!
Attention! Tenir les enfants et les animaux domestiques à l'écart!
Attenzione! Tenere lontani i bambini e animali domestici!

Nicht in geschlossenen Räumen nutzen!
Ne pas utiliser dans des pièces fermées!
Non usare in ambienti chiusi!

Sicherheitshinweise
Consignes de sécurité
Istruzioni di sicurezza

Gerät nicht an Zeitschaltuhr oder fernbedienbarem Schalter betreiben/anschliessen.
Ne pas opérer/brancher l'appareil sur une minuterie ou un interrupteur télécommandé.
Non azionare/collegare l'apparecchio al timer all'interruttore controllabile a distanza.

Netzanschluss: Spannung muss den Angaben auf dem Typenschild des Gerätes entsprechen.
Raccordement au réseau: la tension d'alimentation doit correspondre à celle indiquée sur la plaque signalétique de l'appareil.
Alimentazione elettrica: la tensione deve corrispondere alle indicazioni riportate sulla targhetta dell'apparecchio.

Achtung! Dieses Grillgerät wird sehr heiss und darf während des Betriebes nicht bewegt werden! Heisses Gerät vor dem Bewegen auskühlen lassen.
Attention! Ce gril devient très chaud et ne doit pas être déplacé pendant le fonctionnement! Laisser refroidir l'appareil chaud avant de le déplacer.
Attenzione! Questo barbecue diventa particolarmente caldo e non deve essere spostato durante l'uso! Lasciare raffreddare l'apparecchio prima di spostarlo.

Gerät nie bei Regen, starkem Wind / Sturm, Gewitter oder ähnlichen Wetterbedingungen betreiben.
Ne jamais faire fonctionner l'appareil en cas de pluie, vent fort / tempête, orage ou dans des conditions météorologiques pareilles.
Non usare l'apparecchio con pioggia, vento forte / tempesta, temporale o cattive condizioni atmosferiche analoghe.

Allfällige Schutzhüllen erst nach vollständigem Auskühlen des Geräts überstülpen.
Ne poser une éventuelle housse de protection qu'après refroidissement complet de l'appareil.
Riporre l'eventuale involucro protettivo sull'apparecchio solo dopo completo raffreddamento.

Wird das Gerät zweckentfremdet, falsch bedient oder nicht fachgerecht repariert, kann keine Haftung für auftretende Schäden übernommen werden. In diesem Fall entfällt der Garantieanspruch.
Au cas où l'appareil est désaffecté, manié ou réparé d'une manière incorrecte, nous déclinons la responsabilité de dommages éventuels. Dans ce cas, le droit de garantie s'annule.
Nel caso in cui l'apparecchio venga usato a scopi originalmente non previsti, usato o riparato in modo improprio, non è possibile assumere alcuna responsabilità per eventuali danni. In questo caso decade la rivendicazione di garanzia.

Gerät/Anschlussleitung nie auf heisse Flächen (Herdplatte) stellen/legen oder in Nähe von offenem Feuer bringen. Gerät nicht starker Hitze (Heizquellen, -körper, Sonnenbestrahlung) aussetzen.
Ne mettez jamais l'appareil/cable sur des surfaces chaudes, ni à proximité de vives flammes. Ne pas garder l'appareil directement à côté d'un chauffage ni l'exposer au soleil pendant un temps prolongé.
Mai mettere l'apparecchio/spina sopra superfici calde nè vicino a fiamme aperte. Proteggere l'apparecchio da fonti di calore, per esempio corpi caldi o esposizione ai raggi solari.

Gerät nie in Wasser/andere Flüssigkeiten tauchen. Kurzschlussgefahr!
Ne jamais plonger l'appareil dans l'eau/d'autres liquides. Danger de court-circuit!
Non mettere mai l'apparecchio sotto l'acqua corrente, né immergerlo in acqua. Pericolo di corto circuito!

Arbeiten am heissen Gerät ausschliesslich mit Grillhandschuhen – Verbrennungsgefahr.
N'utiliser le grill chaud qu'avec des gants de protection pour grill : risque de brûlure.
Lavorare con l'apparecchio caldo solo indossando guanti per grill: pericolo di ustioni.

Sicherheitshinweise
Consignes de sécurité
Istruzioni di sicurezza

Gerät/Netzkabel/Verlängerungskabel auf Schadstellen überprüfen. Beschädigte Geräte inkl. Netzkabel nie in Betrieb nehmen. Vom Hersteller, dessen Servicestelle oder qualifizierten Fachleuten reparieren/ersetzen lassen. Gerät nie selber öffnen – Verletzungsgefahr!
Contrôler régulièrement si le cordon/l'appareil/la rallonge est défectueux. Ne jamais mettre en service les appareils endommagés y compris cordons électriques. Les faire réparer/remplacer par le fabricant, son service après-vente ou par des spécialistes qualifiés. Ne jamais ouvrir l'appareil soi-même – danger de blessure!
Controllare regolarmente se il cavo/l'apparecchio/la prolunga sono difettosi. Non mettere in funzione apparecchi danneggiati compreso il cavo. Far riparare/sostituire dal produttore, dal suo servizio assistenza o da tecnici qualificati. Non aprire da soli l'apparecchio– Pericolo di lesione!

Netzkabel nicht knicken, einklemmen oder über scharfe Kanten ziehen. Kurzschlussgefahr durch Kabelbruch!
Ne pliez pas le cordon, ne le tirez pas par-dessus des bords trachants, ne le coincez pas. Risque de court circuit dû à une rupture du câble!
Non tirare il cavo attraverso bordi taglienti. Non schiacciarlo. Non piegarlo. Pericolo di corto circuito a causa della rottura del cavo!

Unbenutzte/unbeaufsichtigte Geräte ausschalten und Netzstecker ziehen. Gerät am besten an FI-Schutzschalter (max. 30 mA) betreiben.
Arrêter l'appareil et retirer la fiche lorsqu'il n'est pas utilisé/laissé sans surveillance. Brancher de préférence l'appareil sur une prise sécurité FI (max. 30 mA).
Disinserire l'apparecchio ed estrarre la spina quando non è utilizzato. Usare l'apparecchio con un interruttore di circuito FI (max. 30 mA).

Stecker nie am Netzkabel/mit feuchten Händen ziehen. Netzstecker ziehen bei Störungen während Gebrauch, vor der Reinigung, Umplatzierung, nach dem Gebrauch.
Ne jamais débrancher la fiche en tirant sur le cordon ou avec les mains mouillées. Retirer la fiche en cas de mauvais fonctionnement, avant chaque nettoyage ou entretien, en cas d'interruption ou après utilisation.
Non estrarre mai la spina dalla presa tirando il cavo né con le mani bagnate. Estrarre la spina in caso di disturbi durante l'uso, prima di pulire l'apparecchio, oppure quando si deve spostarlo in un altro luogo, dopo l'uso.

Sollte das Gerät ins Wasser fallen, vor dem Herausnehmen Netzstecker ziehen. Das Gerät muss vor dem nächsten Einsatz von einer Fachkraft überprüft werden.
Au cas où l'appareil serait tombé dans l'eau, ne le sortez qu'après avoir retiré la fiche. Avant de réutiliser l'appareil le faire contrôler par un magasin spécialisé autorisé.
Se però è caduto una volta nell'acqua, non estrarlo dall'acqua prima di aver staccato la spina dalla presa di corrente. Poi non utilizzare più l'apparecchio, ma lasciarlo controllare da un negozio specializzato autorizzato.

Nie in der Nähe von Wasser (Badewannen, Waschbecken etc.) benutzen. Nicht Regen/Feuchtigkeit aussetzen.
Ne pas employer cet appareil à proximité d'eau (baignoires, lavabos etc.). Ne pas l'exposer à la pluie/humidités.
Non utilizzare quest' apparecchio vicino ad acqua (vasche da bagno, lavandini etc.) e non esporlo nè alla pioggia nè ad altra umidità.

Entsorgung/Umweltschutz
Elimination/Protection de l'environnement
Smaltimento/Tutela dell'ambiente

Dieses Gerät nie im Hausmüll entsorgen. Nur offizielle Sammelstellen in der Gemeinde erfragen und nutzen. Bei unkontrolliert entsorgten Geräten können Schadstoffe austreten und die Nahrungsmittelkette, Flora und Fauna vergiften. Ihre Verkaufsstelle ist zur Rücknahme alter Geräte verpflichtet. Wir möchten Sie daher bitten, uns mit Ihrem aktiven Beitrag beim Umweltschutz zu unterstützen und dieses Gerät in Ihrer LANDI zurückzugeben. Die LANDI garantiert die fachgerechte Entsorgung gemäss den Richtlinien des BAFU.

Ne jamais mettre cet appareil au rebut avec des déchets ménagers. Utiliser uniquement des points de collecte officiels de la commune. Dans les appareils éliminés de manière non conforme, des polluants peuvent s'échapper et contaminer la chaîne alimentaire, la flore et la faune. Votre point de vente est obligé de reprendre les appareils usagés. Pour contribuer activement à la protection de l'environnement, nous vous prions de déposer cet appareil auprès de votre LANDI qui assure l'élimination appropriée et conforme aux directives du DFE.

Non smaltire mai quest'apparecchio nei rifiuti domestici. Utilizzare solamente i punti di raccolta ufficiali del comune. Nel caso di apparecchi smaltiti in modo non conforme, potrebbero insorgere sostanze inquinanti che contaminano la catena alimentare, la flora e la fauna. Il vostro punto di vendita è obbligato a riprendere gli apparecchi usati. Vi preghiamo di voler dare un contributo attivo alla tutela dell'ambiente riconsegnando questo utensile al vostro rivenditore LANDI. La società LANDI garantisce uno smaltimento corretto dell'utensile in conformità alle Direttive BAFU.

Hinweiszeichen am Gerät
Signes reliés à l'appareil
Pittogrammi sull'apparecchio

Bedienungsanleitung lesen
Lire le mode d'emploi
Leggere le Istruzioni per l'uso.

Nur im Freien verwenden
Utiliser uniquement en plein air
Usare solo all'aperto

Explosionszeichnung
Vue éclatée
Vista esplosa

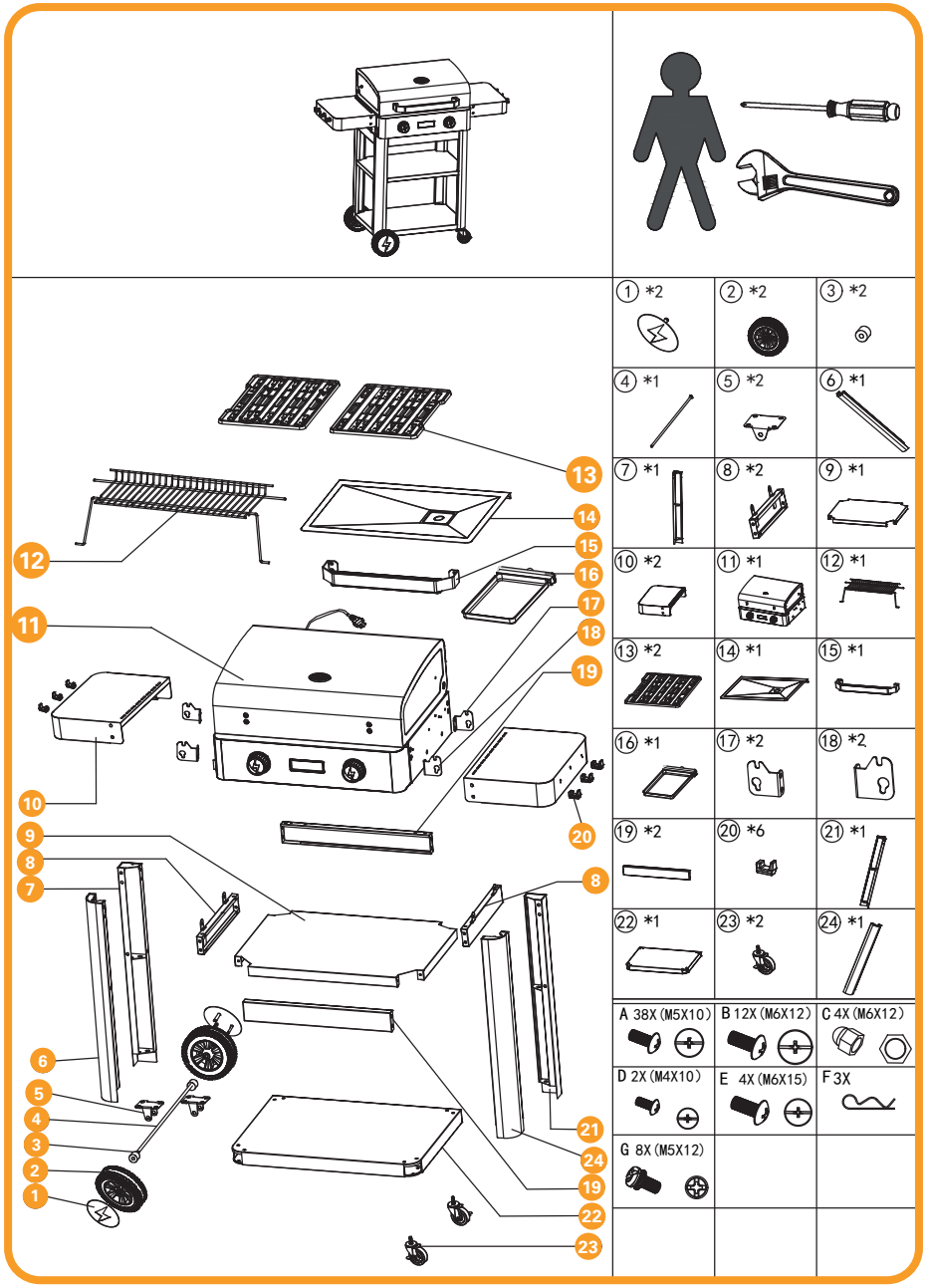

Zusammenbau
Assemblage
Assemblaggio

Jeden Arbeitsschritt kontrollieren. Schrauben fest anziehen.
Contrôler chaque étape de travail. Bien serrer les vis.
Controllare ogni fase del lavoro. Stringere bene le viti.

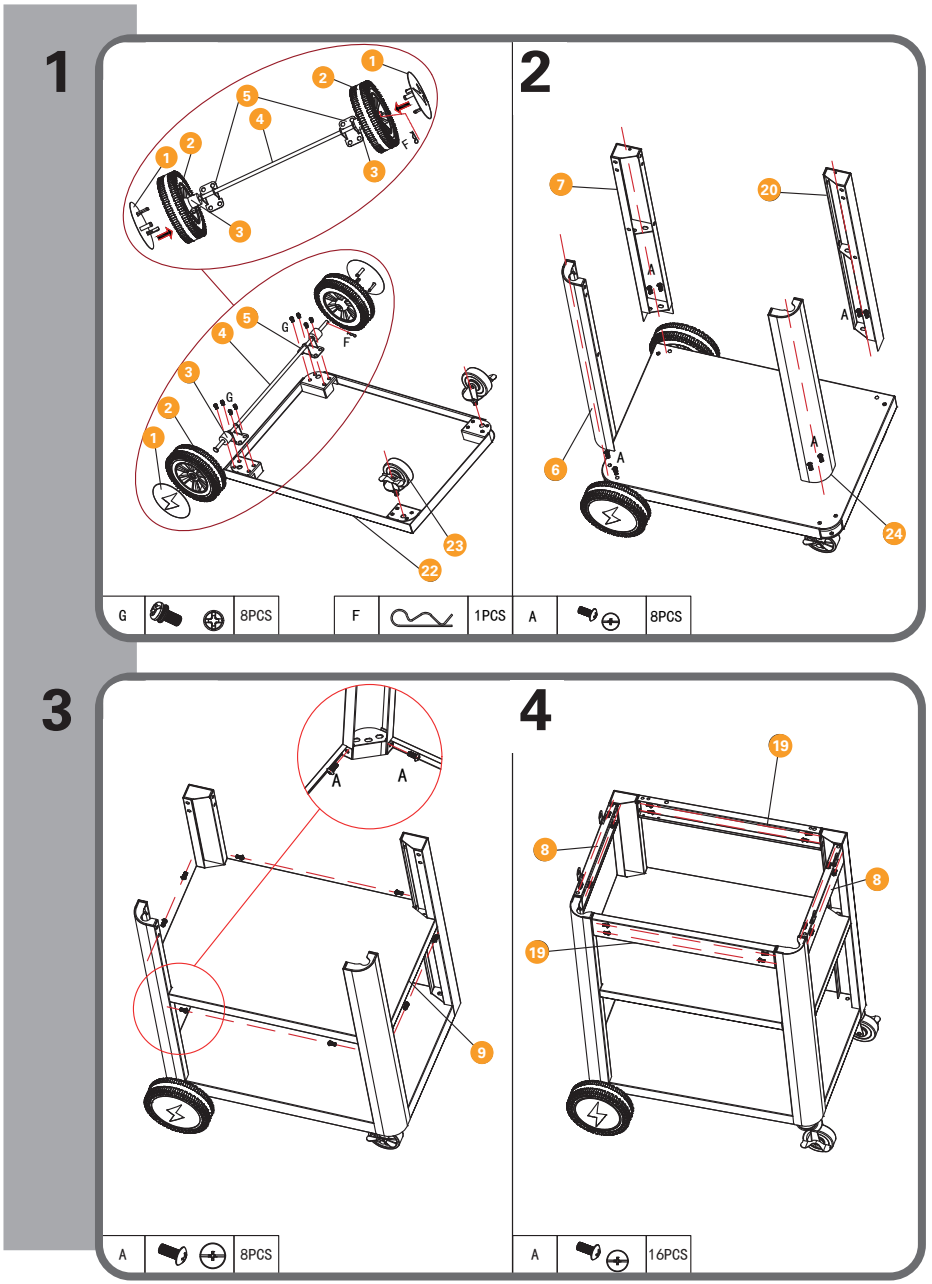

Zusammenbau (Fortsetzung)
Assemblage (suite)
Assemblaggio (continuazione)

Jeden Arbeitsschritt kontrollieren. Schrauben fest anziehen.
Contrôler chaque étape de travail. Bien serrer les vis.
Controllare ogni fase del lavoro. Stringere bene le viti.

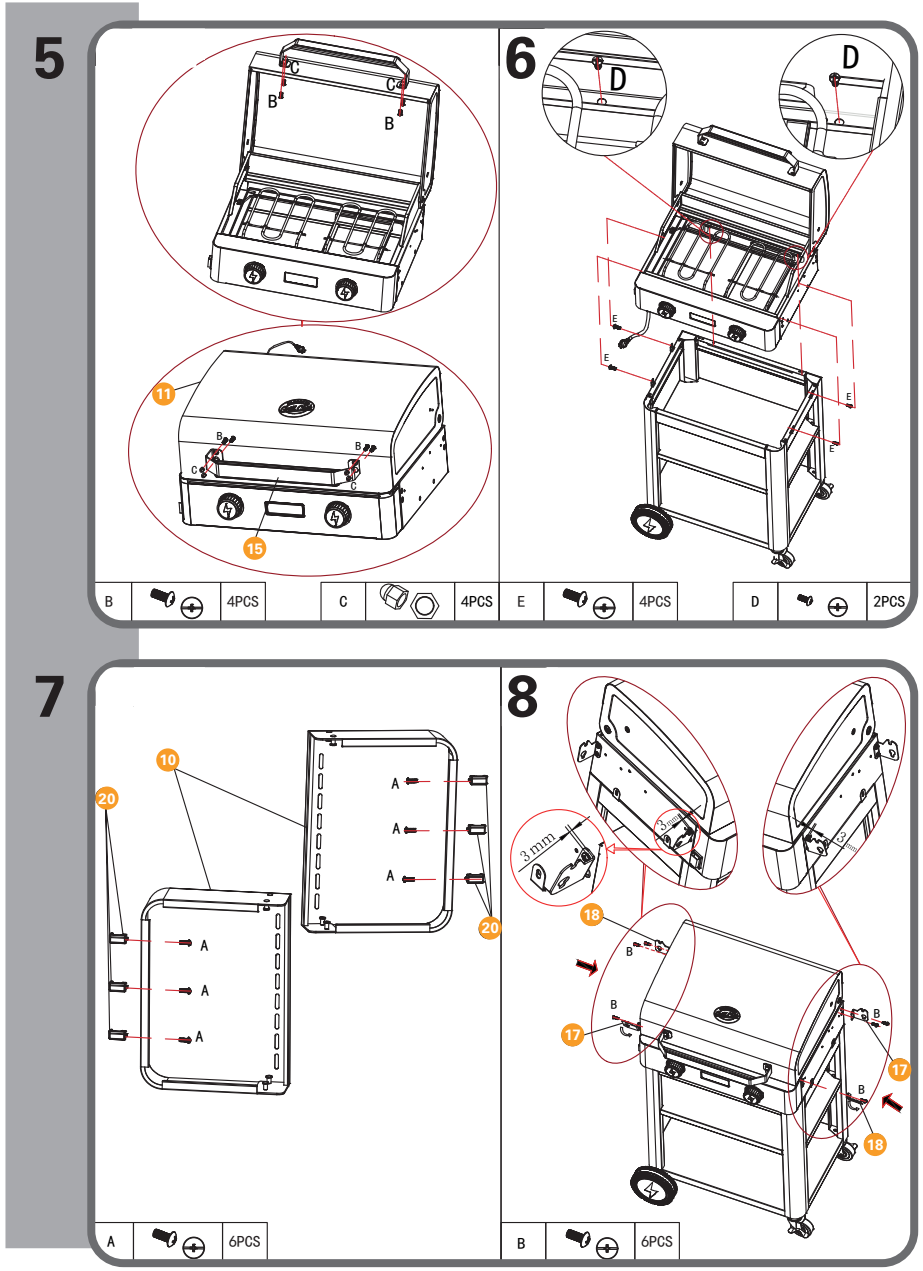

Zusammenbau (Fortsetzung)
Assemblage (suite)
Assemblaggio (continuazione)

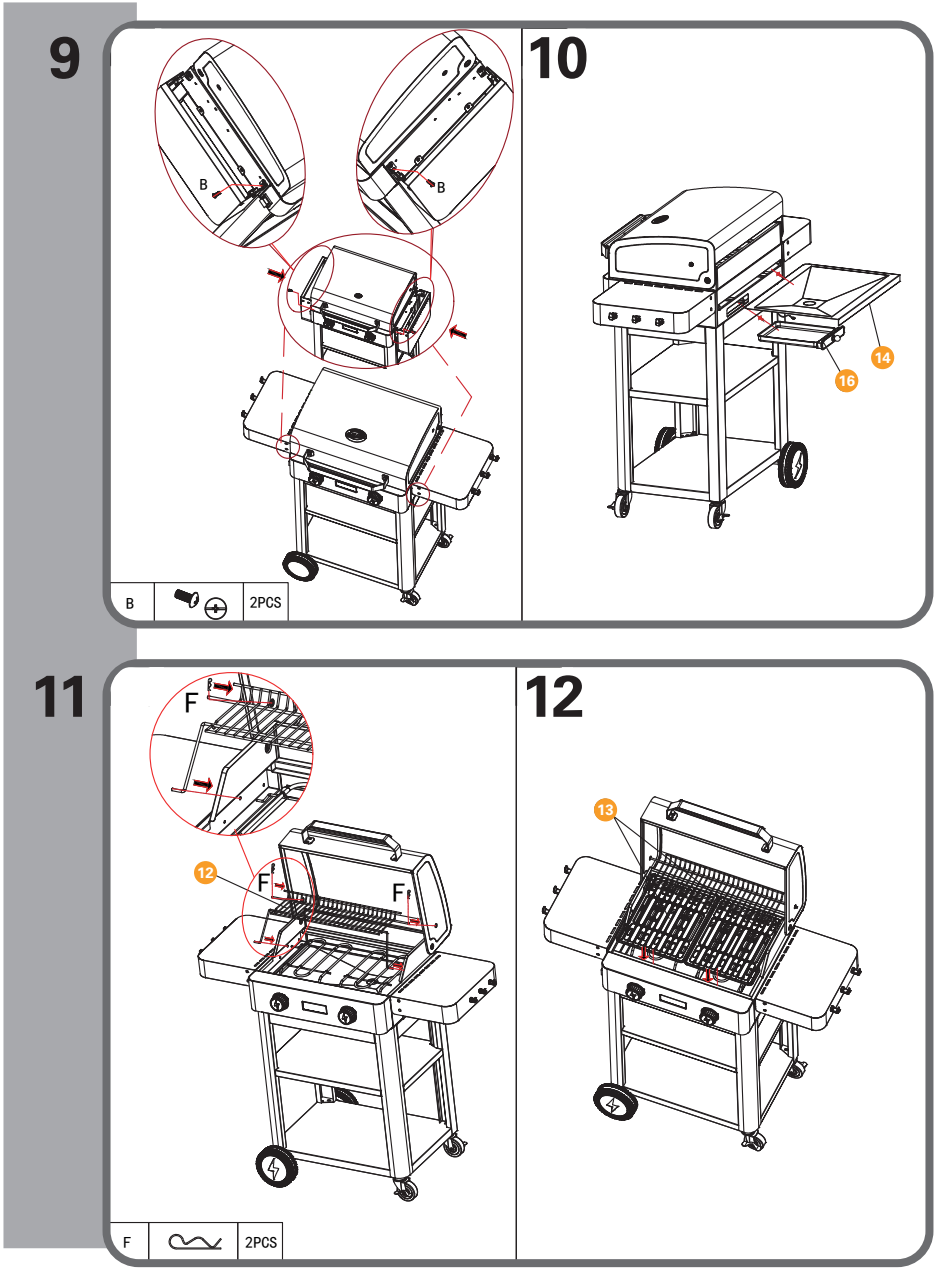

Geräteübersicht
Description de l'appareil
Descrizione dell'apparecchio

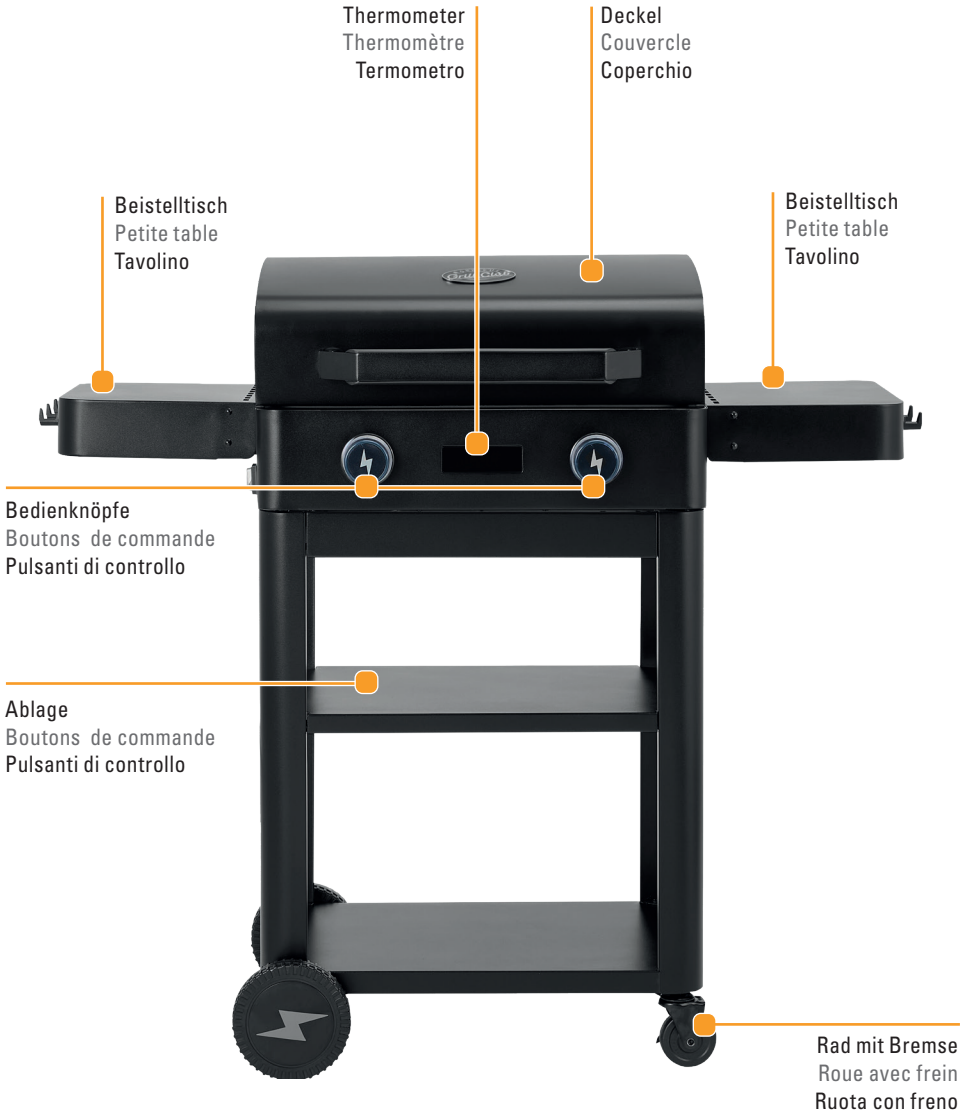

Technische Angaben
Caractéristiques
Specifiche

Leistung Puissance Potenza	**2300 W**
Schutzart Degré de protection Classe di protezione	**IPX4**
Stromversorgung Alimentation électrique Alimentazione	**230 V~ 50 Hz**

Leistungswerte | Consommations | *Dati di consumo*

Leistungsaufname EIN Consommation d'énergie ON Consumo di energia ON	**2300 W**	Leistungsaufname Standby Consommation d'énergie Standby Consumo di energia Standby	**0.46 W**
Leistungsaufname AUS Consommation d'énergie OFF Consumo di energia OFF	**0.05 W**	Standby aktiv nach Standby actif après Standby attivo dopo	**10 min.**

Kochplatte mit warmem, feuchtem Schwamm oder Tuch abwischen.
Nettoyer la plaque de cuisson à l'aide d'une éponge ou d'un chiffon chaud et humide.
Pulire la piastra con una spugna o un panno caldo e umido.

Gebrauchen
Utilisation
Uso

1

Sicherheitshinweise beachten!
Observer les instructions de sécurité!
Osservare le direttive di sicurezza!

Aufstellen
Mise en place
Sistemazione

Abstände
Distances
Distanze

Untergrund
Sol
Fondo

Maximale Neigung
Inclinaison maximale
Inclinazione massima

2

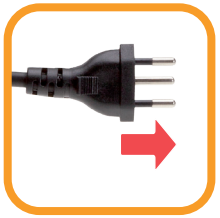

Gerät einstecken
Brancher l'appareil
Collegare l'apparecchio alla rete

Gerät nicht ins Wasser tauchen und kein Wasser direkt auf die Kochplatte gießen
Ne plongez pas l'appareil dans l'eau et ne versez pas d'eau directement sur la plaque de cuisson.
Non immergere l'apparecchio nell'acqua e non versare acqua direttamente sulla piastra di cottura.

3

Thermostat auf gewünschte Temperatur stellen
Régler le thermostat à la température souhaitée.
Impostare il termostato sulla temperatura desiderata.

Beim ersten Erhitzen kann Rauch/Geruch entstehen
Lors du premier chauffage, de la fumée/une odeur peut se dégager.
Durante il primo riscaldamento possono formarsi fumo/odore

Kontrollleuchte geht an
Le voyant lumineux s'allume
La spia si accende

ca. 7–8 Min.

Kontrollleuchte geht aus
Le voyant s'éteint
La spia si spegne

Gerät einsatzbereit
Appareil prêt à l'emploi
Dispositivo pronto all'uso

4

Abkühlen / Refroidissement / Raffreddamento

5

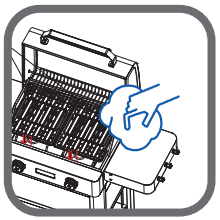

Reinigung
Nettoyage
Pulizia

Grillroste säubern
Nettoyer le grill
Pulire le griglie

Gerät reinigen ➜ Seite 18
Nettoyer l'appareil ➜ Page 18
Pulire l'apparecchio ➜ Pagina 18

4.1 Korrekte Anwendung
Utilisation correcte
Uso corretto

I **Einschalten**
Allumer
Accendere

- Heizt auf
  Chauffe
  Riscaldato
- Temperatur OK
  Température OK
  Temperatura OK

Der Thermostat regelt die Temperatur während dem Gebrauch.
Le thermostat règle la température pendant l'utilisation.
Il termostato regola la temperatura durante l'utilizzo.

II **Grillgut zubereiten**
Préparer les grillades
Preparazione del barbecue

Temperatur nach Bedarf
Température réglable
Temperatura secondo necessità

III **Ausschalten**
Débrancher
Estrarre

IV **Gerät ausstecken**
Débrancher l'appareil
Scollegare l'apparecchio alla rete

Das Gerät ist erst vollständig ausgeschaltet, wenn der Netzstecker gezogen ist.
L'appareil n'est complètement éteint qu'après avoir retiré la fiche de secteur.
L'apparecchio è completamente spento con la spina di rete staccata.

Tipps und Tricks
Conseils et astuces
Trucchi e suggerimenti

- Das Grillfleisch wird saftiger, wenn die Marinade einen Tag lang einziehen kann.
  La viande grillée sera plus juteuse si elle peut absorber la marinade pendant une journée.
  La carne grigliata è più gustosa, se la si fa marinare per un giorno.
- Lassen Sie sich von den im Handel erhältlichen Grill-Kochbücher inspirieren.
  Inspirez-vous des recettes que vous trouverez dans les livres de cuisine au barbecue disponibles dans le commerce.
  Fatevi ispirare dai libri di cucina al barbecue in commercio.
- Nur mit Grillhandschuhen arbeiten – Verbrennungsgefahr!
  Ne travailler qu'avec des gants de protection pour grill: risque de brûlure!
  Lavorare solo con guanti da grill: pericolo di ustioni!
- Nie unbeaufsichtigt lassen
  Ne jamais laisser sans surveillance
  Non lasciare mai incustodito
- Grillgut möglichst wenig wenden.
  Retourner les grillades aussi peu que possible.
  Girare il cibo il meno possibile sulla griglia.

Fehlermatrix
Récapitulatif des anomalies
Anomalie possibili

GEFAHR! Lebensgefahr durch Stromschlag!
DANGER ! Danger de mort par électrocution!
PERICOLO! Pericolo di morte per folgorazione!

Grill lässt sich nicht einschalten **Le barbecue ne s'allume pas** **Il barbecue non si accende**	– Stromkreis des Heizelements prüfen und ggf. verbinden – Oberfläche des Heizelements auf Schäden prüfen; bei Beschädigung ersetzen. – Ist das Heizelement äußerlich intakt, mit Messgerät innen prüfen; bei Defekt ersetzen. – Vérifier le circuit électrique de l'élément chauffant et le raccorder si nécessaire. – Vérifier que la surface de l'élément chauffant n'est pas endommagée ; le remplacer s'il est endommagé. – Si l'élément chauffant semble intact à l'extérieur, le vérifier à l'aide d'un appareil de mesure ; le remplacer s'il est défectueux. – Controllare il circuito elettrico dell'elemento riscaldante e, se necessario, collegarlo. – Controllare che la superficie dell'elemento riscaldante non presenti danni; se danneggiato, sostituirlo. – Se l'elemento riscaldante è esternamente integro, controllarne l'interno con un misuratore; se difettoso, sostituirlo.
Kontrollleuchte aus, Heizelement arbeitet **Voyant éteint, élément chauffant en fonctionnement** **Voyant éteint, élément chauffant en fonctionnement**	– Prüfen, ob der Stromkreis der Kontrollleuchte unterbrochen ist – Stromkreis ggf. verbinden, ansonsten Kontrollleuchte ersetzen – Vérifier si le circuit électrique du voyant lumineux est interrompu – Raccorder le circuit électrique si nécessaire, sinon remplacer le voyant lumineux – Verificare se il circuito elettrico della spia è interrotto – Se necessario, collegare il circuito elettrico, altrimenti sostituire la spia
Kontrollleuchte aus, Heizelement arbeitet nicht **Voyant lumineux éteint, l'élément chauffant ne fonctionne pas** **Spia spenta, l'elemento riscaldante non funziona**	– Prüfen, ob die Steckdose Strom liefert. Unter diesen Bedingungen Stecker ziehen, Reglerknopf vor- und zurückdrehen. – Wenn kein Klicken zu hören ist, ist der Temperaturregler defekt – ersetzen. Ansonsten prüfen, ob der Stromkreis unterbrochen ist; ggf. verbinden. – Verificare che la presa di corrente funzioni. In tali condizioni, scollegare la spina, ruotare la manopola avanti e indietro – Se non si sente alcun clic, il regolatore di temperatura è difettoso e deve essere sostituito. Altrimenti, verificare che il circuito elettrico non sia interrotto; se necessario, ricollega – Verificare che la presa di corrente funzioni. In tali condizioni, scollegare la spina, ruotare la manopola avanti e indietro – Se non si sente alcun clic, il regolatore di temperatura è difettoso e deve essere sostituito. Altrimenti, verificare che il circuito elettrico non sia interrotto; se necessario, ricollegarlo.
Kontrollleuchte leuchtet ständig, Heizelement arbeitet immer **Le voyant lumineux reste allumé, l'élément chauffant fonctionne en permanence.** **La spia luminosa è sempre accesa, l›elemento riscaldante funziona sempre**	– Prüfen, ob der Temperaturregler defekt ist – Stecker ziehen und Temperaturregler ersetzen – Vérifier si le régulateur de température est défectueux – Débrancher et remplacer le régulateur de température – Vérifier si le régulateur de température est défectueux – Débrancher et remplacer le régulateur de température

Reinigung
Nettoyage
Pulizia

Grill vorgängig ausreichend abkühlen lassen!
Laisser refroidir le gril suffisamment à l'avance!
Lasciare raffreddare sufficientemente il barbecue!

Vor dem Reinigen immer den Netzstecker ausstecken, den Leistungsregler entfernen und das Gerät abkühlen lassen. Rückstände nie mit Metallgegenständen / Messern entfernen.
Avant le nettoyage, débranchez toujours la fiche de secteur, et éloignez le régulateur de puissance. Laissez l'appareil refroidir. Ne pas enlever les résidues avec des objets en métal / couteaux.
Prima di pulire, staccare sempre la spina, togliere il regolatore di potenza e lascare raffreddare l'apparecchio. Non eliminare mai i residui con oggetti di metallo / coltelli.

1

Kochplatte mit weichem Tuch abwischen
Nettoyer la plaque de cuisson avec un chiffon doux
Pulire la piastra con un panno morbido

Hartnäckige Rückstände mit Wasser + Spülmittel einweichen und abwischen
Faire tremper les résidus tenaces avec de l'eau + du liquide vaisselle, puis essuyer.
Bagnare i residui ostinati con acqua e detersivo per piatti, quindi pulire.

2

Tropfschale nach jedem Gebrauch spülen
Rincez le bac d'égouttage après chaque utilisation
Lavare la vaschetta raccogligocce dopo ogni utilizzo

Keine Lösungsmittel verwenden.
Ne pas employer de solvants.
Non usare mai soluzioni contenti acidi.

4

Gehäuse feucht abwischen, trocknen lassen
Essuyer le boîtier avec un chiffon humide et laisser sécher
Pulire l'alloggiamento con un panno umido e poi lasciare asciugare

Leistungsregler darf nicht nass werden! Keine Lösungsmittel verwenden.
Régulateur de puissance ne doit pas mouillé! Ne pas employer de solvants.
Regolatore di potenza non deve bagnarsi! Non usare mai soluzioni contenti acidi.

Notizen
Notes
Note

5 Jahre Garantie für Gerät
5 ans garantie sur l'appareil
5 anni garanzia per l'apparecchio

Die Garantie beginnt mit dem Kauf eines Artikels und endet entsprechend dem Datums-Andruck auf dem Kassenbeleg nach 5 Jahren. Dieser Garantieanspruch wird auch dann beibehalten, wenn ein Gerät in diesem Zeitraum durch ein Neues ersetzt wurde. Ausgenommen Verschleissteile.

La garantie prend effet le jour de l'achat d'un article et expire 5 ans après la date imprimée sur le ticket de caisse. Si un appareil est remplacé par un neuf durant ce délai, vous conservez votre droit de garantie. Les pièces d'usure ne sont pas couvertes par la garantie.

La garanzia decorre dall'acquisto di un articolo e decade dopo 5 anni dalla data stampata sullo scontrino. Il diritto alla garanzia viene mantenuto anche se, in questo stesso periodo, un apparecchio è stato sostituito con uno nuovo. Eccetto le parti usurate.

Folgende Punkte gelten nicht als Garantiefälle
Les points suivants ne sont pas considérés comme des cas de garantie
I seguenti punti non sono considerati casi di garanzia

- Unsachgemässe Installation, falsche Benutzung, Wartungsschäden
  Installation incorrecte, utilisation incorrecte, dommages dus à l'entretien
  Installazione non corretta, uso errato, danni da manutenzione

- Abänderungen, Zweckentfremdung, mutwillige Beschädigung
  Modifications, mauvaise utilisation, endommagement délibéré
  Modifiche, uso improprio, danno intenzionale

- Benutzung mit zu hohen Temperaturen, höhere Gewalt oder Transportschäden
  Utilisation avec des températures excessives, force majeure ou dommages dus au transport
  Utilizzo con temperature troppo elevate, forza maggiore o danni al trasporto

- Unterlassene, ungenügende oder unsachgemässe Wartungs-/Reparaturarbeit
  Manque d'entretien/de réparation ou travaux d'entretien/de réparation insuffisants ou inadéquats
  Lavori di manutenzione/riparazione inadeguati, insufficienti o non corretti

- Abnutzung bei gewerblicher Anwendung
  Usure due à un usage commercial
  Usura in caso di uso commerciale

Vertrieb
Distribution
Distribuzione

LANDI Schweiz AG
Schulriederstrasse 5
CH-3293 Dotzigen
www.landi.ch